POLSKI ZWIĄZEK KRÓTKOFALOWCÓW

BIULETYN

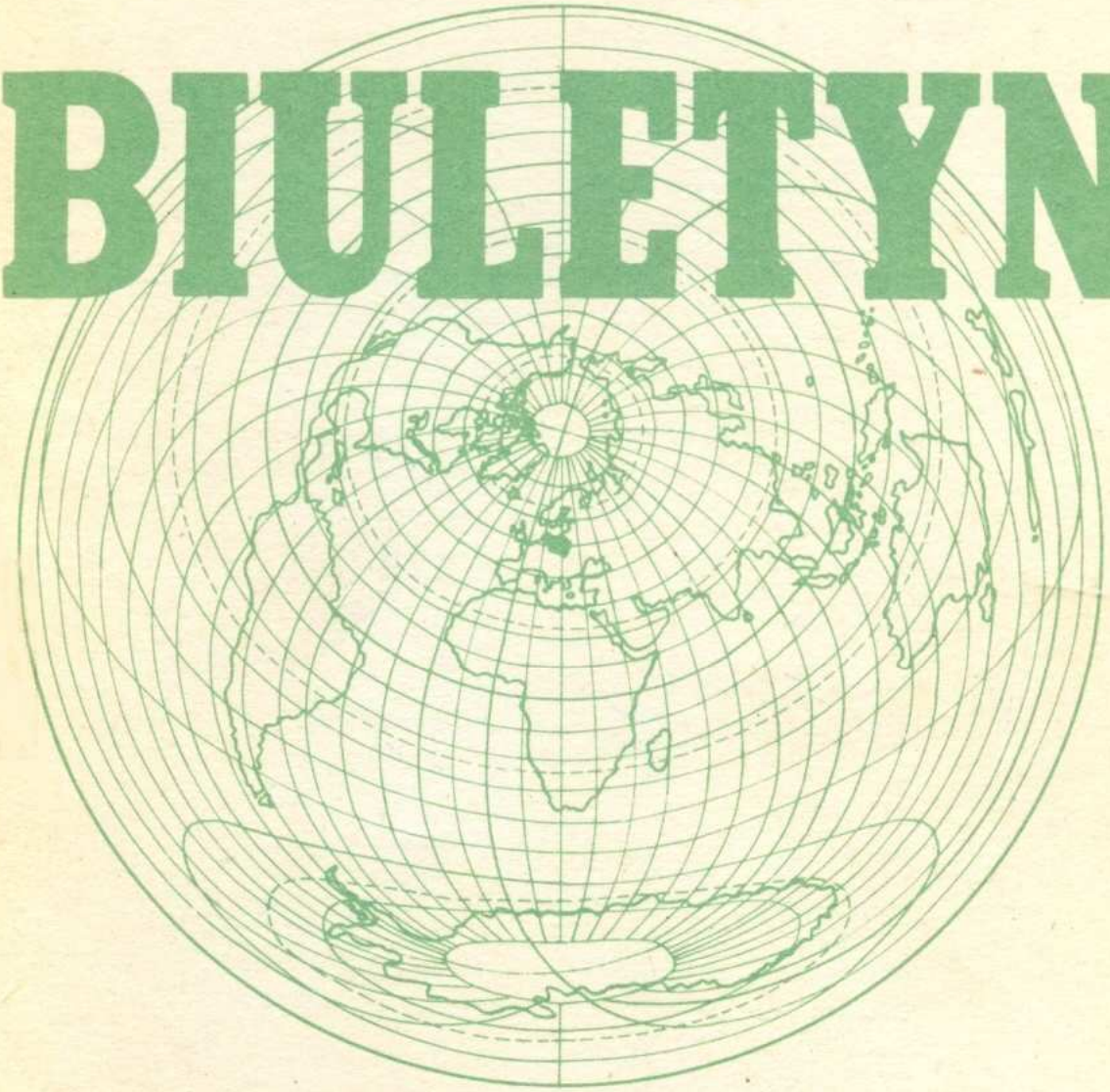

NR 1 STYCZEŃ 1983

POLSKI ZWIĄZEK KRÓTKOFALOWCÓW

Istnieje od 22 lutego 1930 roku
stowarzyszenie wyższej użyteczności
Członek Międzynarodowej Unii Radioamatorskiej (IARU)

PREZYDIUM ZARZĄDU GŁÓWNEGO PZK

Prezes – prof dr inż. Andrzej Zieliński SP5LVV
Wiceprezes d/s organizacyjnych – Jerzy Chmielewski SP5LP
Wiceprezes d/s sportowych i KF Manager PZK – Juliusz Schmidt SP3AUZ
Wiceprezes d/s technicznych – Jerzy Niewada SP7HF
Sekretarz – Anatol Jegliński SP5CM
Skarbnik – Stefan Wyporski SP5BFW
UKF Manager PZK – Wojciech Stępniewski SP6ARE
ARS Manager PZK – Zbigniew Kłossowski SP4BQW

GŁÓWNA KOMISJA REWIZYJNA PZK

Przewodniczący – Jan Kwasnowski SP8AJI.

GŁOWNY SĄD KOLEŻEŃSKI PZK

Przewodniczący – Zbigniew Rybka SP8HR

KLUBY SPECJALISTYCZNE PZK:

Polski Klub ARS
Prezes – Jerzy Klabon SP3FFN

Polski Klub DX (SPDXC)
Prezes – Henryk Cichoń SP9ZD

Polski Klub UKF
Prezes – Wojciech Stępniewski SP6ARE

Polski Klub 160 metrów
Prezes – Adam Sucheta SP9DH

FUNKCJE PRZY ZARZĄDZIE GŁÓWNYM PZK

Awards Manager PZK – Antoni Kubicki SP5BB
QSL Manager PZK – Andrzej Wasilewski
QRA Manager PZK – Zbyszko Kupczyk SP5ZK
Redaktor Naczelny Wydawnictw i Biuletynu PZK – Wiktor Chojnacki SP5QU
Redaktor Naczelny Radiowego Biuletynu Informacyjnego PZK – Mieczysław Rybak SP5RM

MIĘDZYNARODOWA UNIA RADIOAMATORSKA (IARU)

Członkowie PZK pełniący funkcje z wyboru w organach I Regionu IARU:
Wiceprzewodniczący Komitetu Wykonawczego I Regionu IARU – Wojciech Nietyksza SP5FM
Przewodniczący Grupy Roboczej ARS – Krzysztof Słomczyński SP5HS
Przewodniczący Grupy Roboczej EMC – Henryk Cichoń SP9ZD

BIURO ZARZĄDU GŁÓWNEGO PZK

Biuro ZG PZK, Warszawa. ul. Jaracza 2, piętro V.
Adres dla korespondencji: skrytka pocztowa 320, 00-950 Warszawa
Telefony: 26-73-73, 26-65-25
Konta: NBP XV Oddział w Warszawie Nr 1153-8628-139-11
NBP IV Oddział w Warszawie Nr 1049-7096-132
Centralne Biuro QSL: skrytka pocztowa 320, 00-950 Warszawa, tel. 26-65-25

BIULETYN

Nr 1 Styczeń 1983 r.

W NUMERZE:

	str.
Od redakcji	1
Z działalności organizacyjnej PZK	2
Do redakcji	4
Dyplomy: "WASD" i "35 lat LOK"	5
SP DX Maraton KF	6
Co słychać na nowych pasmach KF	10
Dział techniczny	
Prosty odbiornik homodynowy na pasmo 14 MHz	13
Skuteczna ARW dla UL1221	15
Przedwzmacniacz mikrofonowy	17
Wzmacniach m.cz. z kompresorem	17
W telegraficznym skrócie	19
Komunikat SPHC	20
Jak Emil SP2CC wywołał konflikt dyplomatyczny	21
Amatorska radiolokacja sportowa w województwie leszczyńskim	23
II Międzywojewódzkie Zawody w ARS "KOŚCIAN 82"	27
Polski Klub 160 m informuje	28
Komunikat Biura ZG PZK	29
Raport nasłuchowy SP9DH	30
Amatorski przemiennik satelitarny ISKRA - 3	31
Ogłoszenia	22 i 32

Numer zamknięto 4.12.1982 r.

od Redakcji

Oddajemy z Nowym Rokiem naszym Czytelnikom, wraz z tradycyjnymi życzeniami Dosiego Roku, kolejny numer naszego pisma. Jest to wreszcie numer pojedyńczy, o normalnej, 32-stronicowej objętości. Realna szansa szybkiego przywrócenia normalnej działalności krótkofalarskiej w Polsce pozwala żywić nadzieję, że niebawem powrócą tu regulaminy zawodów i ich terminarz /w miarę napływu tych materiałów/, a później - także wyniki zawodów. W związku z tym prośba do organizatorów zawodów krajowych, aby możliwie i szybko dostarczali do redakcji aktualne regulaminy i terminy zawodów.

Mamy nadzieję także na zwiększony dopływ materiałów do publikacji, zarówno technicznych, jak też wszelkich innych. Byłoby bardzo źle, gdyby trzeba było ponownie zmniejszyć objętość pisma, tym razem wyłącznie z powodu braku materiałów.

Jak już informowaliśmy, koszt prenumeraty Biuletynu na rok 1983 wynosi 280 złotych. Osoby, które wpłaciły kwotę 180 złotych powinny niezwłocznie dokonać dopłaty. Rocznik 1982 Biuletynu jest już od dość dawna wyczerpany. Mimo to otrzymujemy jeszcze sporadyczne wpłaty na ten rocznik. Osoby, które nie otrzymały dotychczas tego rocznika mogą dopłacić 100 złotych i wówczas wpłata będzie zaliczona na rok 1983. W innym przypadku nastąpi zwrot wpłaty.

SP5QU

Z działalności organizacyjnej PZK

Najważniejszym kierunkiem działalności organizacyjnej PZK w ostatnim okresie było rozpoczęcie akcji aktualizacji licencji krótkofalarskich. Zapoczątkowało ją spotkanie Prezydium ZG PZK z prezesami Zarządów Oddziałów Wojewódzkich PZK, które odbyło się w Warszawie w dniu 8 listopada 1982 r. Na 35 istniejących oddziałów było reprezentowanych 34 /brak było przedstawiciela Suwałk/. Prezes PZK SP5LVV, prowadzący to spotkanie, poinformował zebranych o wynikach starań Prezydium w kierunku przywrócenia w Polsce pełnej działalności krótkofalarskiej. W rezultacie tych starań uzyskano zgodę na działalność aktualizacyjną, polegającą na opiniowaniu podań krótkofalowców o zwrot licencji przez Oddziałowe Komisje Aktualizacyjne, działające pod kierunkiem prezesów Oddziałów Wojewódzkich PZK i z udziałem przedstawicieli LOK i ZHP. Dla koordynacji działalności tych komisji powołano Główną Komisję Aktualizacyjną.

Jednolite blankiety podań o aktualizację licencji zostały wydrukowane w ciągu tygodnia staraniem naszego zespołu redakcyjno-administracyjnego i w krótkim czasie zostały rozprowadzone.

Powoływanie Oddziałowych Komisji Aktualizacyjnych rozpoczęło się natychmiast po spotkaniu prezesów Oddziałów Wojewódzkich PZK z Prezydium. Kolejnym krokiem w omawianej akcji było pierwsze posiedzenie Głównej Komisji Aktualizacyjnej, które odbyło się w Warszawie w dniu 23 listopada. Wziął w nim udział przedstawiciel Głównego Inspektoratu Państwowej Inspekcji Radiowej inż. Henryk Lutyński SP5AH. Uzyskano na tym posiedzeniu informację, że Okręgowe Inspektoraty PIR otrzymają niezwłocznie wytyczne, dotyczące udziału przedstawicieli tych inspektoratów w pracach Oddziałowych Komisji Aktualizacyjnych, a także trybu rozpatrywania podań aktualizacyjnych.

Rozpoczęcie akcji aktualizacji licencji wywołało ożywienie działalności organizacyjnej w klubach. Odbyły się zebrania, podczas których regulowano składki członkowskie, bowiem opłacenie składek na bieżąco jest podstawowym warunkiem uzyskania opinii zarządu klubu na podaniu aktualizacyjnym.

Pierwsze podania zostały przekazane do Okręgowych Inspektoratów PIR jeszcze w pierwszej dekadzie grudnia. Jest wielce prawdopodobne, że pierwsze stacje indywidualne SP powrócą w eter jeszcze przed ukazaniem się tego numeru Biuletynu.

W dniu 13 listopada odbyło się kolejne, planowe posiedzenie Prezydium ZG PZK. Omawiano na nim rozpoczęcie akcji aktualizacji

licencji, projekt planu finansowego PZK na rok 1983, sprawę zwołania w roku 1983 Zjazdu Krajowego PZK, przygotowania do VI Plenum ZG PZK oraz różne sprawy bieżące. Ujęta w porządku dziennym sprawa Sekcji Telegrafii Szybkiej nie była omawiana ze względu na nieobecność SP2PI.

Projekt planu finansowego PZK na rok 1983 zamyka się po stronie wpływów i wydatków kwotą 7.216 tys. złotych. Planowany jest dochód ze składek członkowskich w wysokości 800 tys. złotych, a inne dochody własne w wysokości 500 tys. złotych. Zdaniem niektórych uczestników posiedzenia, mogą wystąpić trudności z realizacją tej ostatniej pozycji ze względu na znacznie zmniejszony dopływ do PZK materiałów i urządzeń, których rozprowadzanie jest podstawą tej pozycji budżetowej. W dyskusji zwracano uwagę także na konieczność podjęcia starań o podwyższenie uposażenia pracowników PZK.

W sprawie zwołania Zjazdu Krajowego PZK ustalono, że powinien odbyć się jesienią 1983 r. Postanowiono przesunąć termin VI Plenum Z PZK z dnia 18 grudnia 1982 r. na dzień 15 stycznia 1983 r. ze względu na znaczne zaabsorbowanie instancji PZK w początkowym okresie akcji aktualizacyjnej.

W dniu 20 listopada odbyło się w Rawiczu rozszerzone posiedzenie zarządu Polskiego Klubu Amatorskiej Radiolokacji Sportowej, poświęcone omówieniu pracy tego specjalistycznego klubu w roku 1982 oraz wstępnemu omówieniu planu pracy na rok 1983. W pierwszej części posiedzenia uczestniczyli przedstawiciele spółdzielczości mieszkaniowej województwa leszczyńskiego, zainteresowani rozwojem amatorskiej radiolokacji sportowej na swoim terenie. W tej części posiedzenia omawiano II Międzywojewódzkie Zawody w ARS Spółdzielczości Mieszkaniowej "Kościan 82" /omówienie tych zawodów publikujemy w tym numerze Biuletynu/. W drugiej części posiedzenia prezes SP3FFN wygłosił sprawozdanie z działalności PK ARS w roku 1982, a sekretarz SP2DJG zapoznał zebranych z planem pracy na rok 1983. W dyskusji wypowiadano się między innymi za corocznym organizowaniem mistrzostw Polski w ARS. W roku 1983 mistrzostwa takie odbędą się w Bydgoszczy. Termin zostanie ustalony później.

Zebranie zarządu Polskiego Klubu 160 metrów odbyło się wcześniej, bo 3 października 1982 r. Szczegółowe omówienie tego zebrania znajduje się w numerze. Zarządy innych klubów specjalistycznych PZK nie wykazują ostatnio aktywności.

SP5QU

do Redakcji

Szanowny Redaktorze!

Od dłuższego już czasu wiele osób narzeka na dewaluację ludzkich uczuć u licznych przedstawicieli młodego i nie tylko młodego, pokolenia. Mówi się obecnie, że ludzie są gruboskórni, niewrażliwi, złośliwi i tak dalej, i tak dalej.

Zaprzeczeniem tego typu uogólnień, szczególnie w odniesieniu do krótkofalowców niech będzie poniższa historia:

Na początku ubiegłego roku uległem wypadkowi, w wyniku którego znalazłem się w szpitalu z bardzo poważnymi obrażeniami. Stwierdzono podczas leczenia szpitalnego różne powikłania wewnętrzne. I tu zaczęły się kłopoty, gdyż potrzebne były lekarstwa, których nie posiadał szpital ani apteki Trójmiasta, jak również Wybrzeża.

Nie było innego wyjścia! Na falach eteru zwróciłem się do kilku kolegów o pomoc w uzyskaniu leku. Natychmiast był odzew. Otrzymałem przesyłki zawierające niezbędny lek od Andrzeja SP5OV, Jacka SP7GXX, oraz Bogdana SP7LHU. Lek ten postawił mnie na nogi i w obecnej chwili jest olbrzymia poprawa mego stanu zdrowia.

Tą drogą chciałbym Im serdecznie z całego serca podziękować i życzyć dużo zdrowia i aby zawsze spotykali się z taką samą życzliwością, jaką darzę innych kolegów.

Mogę z całą odpowiedzialnością stwierdzić, że na krótkofalowców zawsze można liczyć, że stwierdzenie, iż każdy krótkofalowiec jest członkiem Wielkiej Rodziny Ludzi Dobrej Woli nie jest gołosłowne.

Załączam serdeczne amatorskie pozdrowienia dla Redakcji "Biuletynu".

SP2UU

Drodzy Koledzy!

Chcę przedstawić pod Waszą ocenę i dyskusję pomysł, który nurtuje mnie od dawna. Obecna sytuacja ruchu krótkofalarskiego w naszym kraju sprawia, że mamy dużo więcej wolnego czasu, który możemy poświęcić na sprawy organizacyjne. Spodziewam się, że wypowiedzi Kolegów nadawców sprawią, iż moja idea przeobrazi się w konkret, bądź też - o ile okaże się ona nierealizowalna - ze spokojnym sumieniem będę mógł odłożyć ją "ad acta".

Niemal w każdym numerze naszego Biuletynu powtarzają się narzekania na zanikający prawdziwy ham spiryt. A to nadawcy pracują ze zbyt wielkimi, niezgodnymi z warunkami licencji mocami, a to na pasmach zbyt często panuje prawo piratów, bądź też niemożliwością jest otrzymać od niektórych z nas kartę QSL na potwierdzenie przeprowadzonej łączności. Itd. itp.... - wymieniać można długo.

Świat technicyzuje się na potęgę i mimo, iż uzyskujemy nowe pasma, tłok panuje na nich z roku na rok większy. W tych warunkach im bardziej jesteśmy zdyscyplinowani, im skrupulatniej przestrzega-

my pewnych praw i obyczajów - pisanych i niepisanych - tym łatwiej jest nam poruszać się w eterze i uzyskiwać wartościowe wyniki.

Według mnie istnieje potrzeba zorganizowania odpowiednika pucharu fair play - "Światowy Puchar Fair Play - Ham Spiryt".

Nie widzę powodów, dla których to, my, Polacy nie mielibyśmy wyjść w świat z taką inicjatywą. Z sondaży, jakie przeprowadzałem wynika, że wśród nadawców świata znaleźliby się bardzo szybko gorący zwolennicy takiej inicjatywy - kwestia propagandy.

W ogólnych zarysach wyobrażam sobie realizację następująco /naturalnie są to jedynie zarysy ostatecznego kształtu/.

Przypuśćmy, że już istnieje organizator "Pucharu", któremu każdy nadawca świata może przedstawić swoje propozycje nagrodzenia kogoś ze światowych OM's. Organizator zbiera te propozycje i raz w roku publikuje ich listę. Każdy nadawca ma prawo przedstawić organizatorowi swoją opinię na temat zgłoszonych kandydatur. Organizator na podstawie owych opinii ustala ostateczną klasyfikację pucharu i ogłasza wyniki. W ten sposób jeden "cykl" pucharowy trwałby dwa - do trzech lat.

Spodziewam się, że po kilku latach istnienia "Pucharu" moglibyśmy zauważyć poprawę obyczajów panujących w eterze. Nawet gdyby poprawa ta była niewielka, to - uważam - poprawiłaby w sposób zdecydowany warunki uprawiania naszego hobby.

Cóż Wy na to Koledzy?

SP1JUF

DYPLOMY

"Worked All Scottish Districts"

Wydawca: Scottish Tourist Board.

Warunki: Przeprowadzenie odpowiedniej liczby QSO z rejonami Szkocji. Klasa brązowa - 30 rejonów, srebrna - 45 rejonów i złota 56 rejonów /wszystkie rejony/. Istnieje możliwość uzyskania nalepek za pasmo, rodzaje modulacji i pracę "mobile". Zalicza się QSO od 25 listopada 1982 r.

Adres: Award Manger GM4BCL A. G. Anderson, West Balfour House, Durris, Banchory, Kincardineshire AB338J, Scotland.

SP5BB

Dyplom "35 lat LOK"

jest nadal wydawany. Wymagania: należy po 1.01.1979 r. przeprowadzić 35 łączności /nasłuchów/ ze stacjami klubowymi LOK z dowolnej liczby województw, w tym obowiązkowo ze stacją SP7KTE. Opłata: 50 zł w znaczkach pocztowych. Zgłoszenia do SP7KTE; Studencki Klub Krótkofalowców, skr.pocztowa 19, 25-950 Kielce 10.

SP7AW

SP - DX - MARATON KF - stan na dzień 30 września 1982 roku

		MB	3,5	7	14	21	28 MHz	uzup.
1. SP3DOI		4.334 pkt	803	842	918	895	876	06.81
2. SP3AGE		4.121	746	764	870	881	860	12.80
3. SP5EWY		4.032	707	778	899	845	803	06.82
4. SP7HT	+	3.977	553	821	934	892	777	09.82
5. SP5GRM		3.954	756	770	842	808	778	09.81
6. SP9PT		3.888	626	697	891	855	817	09.81
7. SP2AJO		3.713	539	702	895	854	723	06.82
8. SP2FAX		3.711	736	701	787	761	726	09.81
9. SP9AI		3.656	606	549	892	807	802	12.79
10. SP2FAP		3.612	587	592	867	800	766	06.82
11. SP8ECV		3.559	578	654	797	768	762	03.81
12. SP5XM		3.554	562	583	832	814	763	12.80
13. SP2JS		3.500	565	760	814	734	627	06.82
14. SP5CTY		3.474	572	698	789	676	739	03.82
15. SP5PB		3.439	446	630	807	779	777	06.82
16. SP9CTW		3.427	464	553	838	814	758	06.81
17. SP2ZT		3.404	441	657	772	790	744	03.82
18. SP2JKC	+	3.385	531	721	776	704	653	09,82
19. SP5GX		3.374	407	587	830	783	767	09.81
20. SP5ES	+	3.366	448	669	777	733	739	09.82
21. SP9CAV		3.333	527	575	705	786	740	06.82
22. SP6AAT		3.326	275	573	874	839	765	06.81
23. SP7CDH		3.292	460	548	794	756	734	03.82
24. SP6BZ	+	3.288	155	587	873	856	817	09.82
25. SP2FWC	+	3.247	538	568	714	745	682	09.82
26. SP9HWN		3.243	458	442	795	760	788	03.82
27. SP9AAJ		3.240	505	531	754	711	739	09.80
28. SP2BRZ		3.231	519	625	756	688	643	09.81
29. SP9AKD		3.098	462	475	745	699	717	09.81
30. SP9CV		3.094	559	517	811	714	493	09.81
31. SP9ADU		3.093	311	535	837	740	670	03.82
32. SP5GBT	N	3.062	311	608	765	720	658	09.82
33. SP2AVE		3.050	425	607	820	579	619	09.81
34. SP2BNJ		3.034	289	422	795	765	763	03.81
35. SP3AIJ		3.027	283	468	819	774	683	12.80
36. SP9AOA		3.027	236	498	764	768	761	09.81
37. SP9BPF		2.903	267	445	687	797	707	09.81
38. SP2BBD		2.891	430	403	784	651	623	09.81
39. SP5BAK		2.883	342	679	866	682	314	06.80
40. SP9BDQ		2.865	345	460	725	666	669	09.81
41. SP3IBS		2.776	474	491	567	581	663	06.81
42. SP8MJ		2.756	278	629	784	616	449	09.81
43. SP9CDA	+	2.754	267	430	713	679	665	09.82
44. SP7CDG		2.727	345	467	712	656	547	12.80
45. SP6FER	+	2.690	355	478	747	597	513	09.82
46. SP5AFL		2.591	187	416	804	705	479	03.80
47. SP5CFD		2.584	161	307	788	715	613	06.82
48. SP7EX	+	2.580	267	351	629	750	583	09.82
49. SP6BFK		2.566	161	372	718	706	609	06.82
50. SP6CZ	+	2.537	442	348	663	538	546	09.82
51. SP2BKF		2.528	274	481	660	607	506	06.81
52. SP7AWA		2.503	199	339	684	678	603	09.81
53. SP6EQZ		2.451	275	291	659	619	618	06.82
54. SP6DB		2.438	364	370	719	566	419	12.81
55. SP9FSH		2.410	247	254	563	642	704	06.81
56. SP2IW		2.410	252	481	639	693	345	12.80

57.	SP3CB	+	2.406	400	480	770	441	315	09.82
58.	SP8GSC		2.404	214	434	759	733	264	06.82
59.	SP8EMO		2.400	262	342	720	657	419	09.81
60.	SP2FBC		2.390	187	460	706	546	491	03.81
61.	SP1ADM		2.377	225	295	666	751	440	06.82
62.	SP2BMX		2.372	441	608	738	503	82	09.81
63.	SP6GF		2.365	169	172	661	656	707	09.81
64.	SP5BB		2.356	202	240	778	485	651	03.81
65.	SP9UH	N	2.352	234	506	740	495	377	09.82
66.	SP5DET		2.342	171	250	595	706	620	09.80
67.	SP6BAA		2.303	183	207	732	685	496	06.80
68.	SP5DVD		2.301	112	161	778	598	652	03.82
69.	SP6IHE		2.277	323	325	723	732	174	06.82
70.	SP1EUS		2.257	151	350	663	618	475	06.81
71.	SP4CLX		2.228	426	303	762	544	193	03.80
72.	SP1CTN		2.226	206	190	686	611	533	03.81
73.	SP8SR		2.219	144	408	745	589	333	12.80
74.	SP2FUA	N	2.208	316	236	544	545	567	09.82
75.	SP2AYC	+	2.177	293	288	611	459	526	09.82
76.	SP1DPA	+	2.174	411	445	699	387	232	09.82
77.	SP5HS		2.156	219	334	795	523	285	03.80
78.	SP7DTP		2.094	145	208	668	642	431	03.81
79.	SP5GMM		2.063	107	100	683	564	609	06.82
80.	SP3AUZ		2.048	165	356	679	634	214	06.80
81.	SP5LM	+	2.017	201	308	619	459	430	06.82
82.	SP6HRK		1.958	179	199	460	442	678	09.81
83.	SP7AW	+	1.922	153	158	490	592	529	09.82
84.	SP9AGS		1.879	209	260	626	575	209	12.79
85.	SP6AYP		1.860	106	195	358	438	718	09.81
86.	SP2EFU		1.832	125	310	526	545	326	09.81
87.	SP9EEE		1.828	103	160	705	565	295	03.81
88.	SP2HMT	+	1.823	216	337	576	261	433	09.82
89.	SP3BYZ		1.819	124	211	578	539	367	03.82
90.	SP3CDQ		1.792	152	342	626	572	100	12.80
91.	SP6GB		1.791	125	206	480	533	447	09.80
92.	SP6BYF	+	1.783	201	233	556	495	298	09.82
93.	SP6AGD		1.767	181	194	541	382	369	06.82
94.	SP7EJS		1.761	191	503	765	242	50	12.81
95.	SP3CQP		1.757	349	283	545	389	191	09.80
96.	SP7ATY		1.720	168	207	515	525	305	12.79
97.	SP9DTH		1.699	175	240	577	376	331	06.81
98.	SP5JTR		1.674	-	456	660	558	-	09.81
99.	SP6AZT		1.619	234	208	528	301	348	12.79
100.	SP7BCA	+	1.601	184	184	621	483	129	12.81
101.	SP2UU	+	1.580	166	187	418	445	364	09.82
102.	SP5CJQ		1.545	168	303	535	295	244	06.82
103.	SP8FNA		1.519	161	276	736	298	48	03.81
104.	SP9AZL		1.495	121	266	611	448	49	03.81
105.	SP6AOI		1.449	213	104	486	492	154	03.81
106.	SP5GRU		1.434	160	231	630	207	206	03.81
107.	SP9DWZ		1.418	124	83	672	459	80	06.80
108.	SP5YL		1.399	123	118	625	386	147	03.80
109.	SP8HXN		1.364	89	72	763	243	197	06.80
110.	SP2GUC		1.344	123	207	528	188	298	03.82
111.	SP8RJ		1.325	182	163	758	174	48	06.82
112.	SP3DAH		1.320	178	182	336	352	272	03.81
113.	SP9EQS		1.317	153	174	538	212	240	06.82
114.	SP9CSU		1.311	142	132	493	395	149	06.80
115.	SP6FOF		1.289	66	369	553	301	-	06.81

116. SP9CVY		1.267	56	81	372	375	383	09.81
117. SP6DVP		1.239	163	103	504	320	149	03.82
118. SP6UK		1.225	154	228	454	268	121	03.80
119. SP7ENU		1.213	134	256	638	169	16	03.81
120. SP5AWV		1.212	131	230	564	253	34	09.81
121. SP5LGQ	N	1.199	102	244	373	248	232	09.82
122. SP9LLE		1.173	347	73	349	134	270	06.82
123. SP7FTP		1.168	112	48	278	131	599	03.81
124. SP2BLC		1.150	98	262	564	194	32	06.81
125. SP7DZA	+	1.135	73	120	367	390	185	09.82
126. SP6AQA		1.134	-	-	-	710	424	09.79
127. SP7CKF		1.087	162	215	294	214	202	03.81
128. SP9EPF		1.081	82	226	486	284	-	12.81
129. SP5LCG	N	1.072	332	85	422	117	116	09.82
130. SP8DYY		1.059	108	77	413	360	101	06.80
131. SP6EIY		1.052	193	410	298	86	65	09.81
132. SP3FYX		1.014	117	229	304	203	161	12.79

Jednopasmowo:

SP9DH			-	-	-	-	709	03.82

Stacje KLUBOWE

1. SP3KEY		3.802	694	756	797	806	749	09.81
2. SP7KTE	+	3.657	606	718	800	774	759	09.82
3. SP5PWK		3.515	556	607	833	787	732	06.81
4. SP9PDF	+	2.807	349	524	751	667	616	09.82
5. SP9PRO		2.784	240	422	718	704	700	09.81
6. SP2ZFJ		2.401	230	264	716	671	520	06.82
7. SQ5Z		2.124	179	357	603	627	358	12.79
8. SP9KAD		2.076	230	482	741	417	206	06.81
9. SP6PAZ		2.041	210	314	666	517	334	03.82
10. SP9KCB		2.029	164	229	509	557	570	06.81
11. SP2PAH		1.944	209	381	627	489	238	12.79
12. SP7PBC	N	1.832	336	527	718	235	16	09.82
13. SP9KMM		1.751	214	246	612	340	339	06.81
14. SP2ZHB		1.719	240	262	641	442	134	12.79
15. SP1PBW		1.683	239	151	631	394	268	06.82
16. SP5PSL		1.666	345	375	617	329	-	12.79
17. SP2PIK		1.643	227	233	418	329	436	03.81
18. SP2PCX		1.515	173	235	480	394	233	06.82
19. SP2PZE	+	1.400	204	150	423	278	345	06.81
20. SP8KBZ		1.378	132	149	539	338	220	12.79
21. SP1PEA		1.298	176	190	719	213	-	09.80

KLASYFIKACJA JEDNOPASMOWA
/TOP TWENTY/

1. SP3DOI 803	SP3DOI 842	SP7HT 934	SP3DOI 895	SP3DOI 876
2. 5GRM 756	7HT 821	3DOI 918	7HT 889	3AGE 860
3. 3AGE 746	5EWY 778	5EWY 899	3AGE 881	9PT 817
4. 2FAX 736	5GRM 770	2AJO 895	6BZ 856	6BZ 817
5. 5EWY 707	3AGE 764	9AI 892	9PT 855	5EWY 803
6. 3KEY 694	2JS 760	9PT 891	2AJO 854	9AI 802
7. 9PT 628	3KEY 756	6AAT 874	5EWY 845	9HWN 788
8. 9AI 606	2JKC 721	6BZ 873	6AAT 839	5GRM 778
9. 7KTE 606	7KTE 718	3AGE 879	5XM 814	5PB 777
10. 2FAP 587	2AJO 702	2FAP 867	9CTW 814	7HT 777.

8

11.	8ECV	578	2FAX	701	5BAK	866	5GRM	808	5GX 767
12.	5CTY	572	5CTY	698	5GRM	842	9AI	807	2FAP 766
13.	2JS	565	9PT	697	9CTW	838	3KEY	806	6AAT 765
14.	5XM	562	5BAK	679	9ADU	837	2FAP	800	5XM 763
15.	9CV	559	5ES	669	5PWK	833	9BPF	797	2BNJ 763
16.	5PWK	556	2ZT	657	5XM	832	2ZT	790	8ECV 762
17.	7HT	553	8ECV	654	5GX	830	5PWK	787	9A0A 761
18.	2AJO	539	8MJ	629	2AVE	820	5GX	783	7KTE 759
19.	2FWC	538	2BRZ	625	3AIJ	819	5PB	779	9CTW 758
20.	2JKC	531	2BMX	608	2JS	814	3AIJ	774	3KEY 749

Dyplomy SP DX MARATON otrzymują Koledzy:

Nr 205/A - SP5LGQ - Ryszard Nielewski, Płock
Nr 206/A - SP5LCG - Piotr Radomski, Działdowo
Nr 207/B - SP7PBC - Skierniewicki Klub Krótkofalowców
Nr 208/A - SP5GBT - Waldemar Sierociński, Warszawa
Nr 209/A - SP2FUA - Ryszard Borkowski, Sopot

a nalepki:

3000 punktów - SP5GBT
2000 punktów - SP5LM, SP2FUA, SP5GBT.

Serdecznie gratuluję wszystkim wyróżnionym

SP2JKC

W zawodach "Gagarin Cup DX Contest" 1981 były klasyfikowane tylko dwie stacje polskie. Stacja SP1DPA zajęła 9 miejsce w klasie B 7 MHz, a stacja SP5AWV zajęła 42 miejsce w klasie B 14 MHz. Do kontroli przesłały dzienniki stację: SP4GFG, SP6BNR i SP7DTP.

Z oficjalnych wyników zawodów

Przy okazji udziału w zawodach "CQ MIR" 81 /wyniki SP podano w poprzednim numerze/ kilka stacji polskich uzyskało dyplomy radzieckie: SP2JXK /W 100 U - CW/, SP7DZA /W 100 U - SSB/, SP3HYK /R 15 R - CW/, SP7DZA, SP-0094WA, SP-0107WR, SP9-3354KA /R 10 R - SSB/ oraz SP2JXK, SP2NA, SP3HYK, SP5CJQ, SP5DIU i SP5ZBU /R 10 R - CW/.

Z oficjalnych wyników zawodów

Co słychać na nowych pasmach KF?

Korzystając z przymusowej bezczynności w eterze, oprócz dokonania poważnych modyfikacji i ulepszeń swojego RX-a, poczyniłem szereg obserwacji w eterze, którymi chciałbym podzielić się z Czytelnikami Biuletynu. Wprowadzenie nowych pasm amatorskich i oddanie do użytku w pierwszej kolejności pasma 10 MHz spowodowało duże zainteresowanie nimi, przede wszystkim w Europie. Do najliczniejszych na paśmie 10 MHz należę stacje G, DL i F. Niektóre stacje próbowały wykorzystywać odcinek pasma 10,140 - 10,150 MHz do nielegalnej pracy SSB, ku dezaprobacie pozostałych użytkowników pasma. Najmniejszą aktywność obserwowałem ze strony stacji z Europy środkowej i wschodniej. W zasadzie słychać było stąd głównie stacje OK i sporadycznie stacje UA. W okresie zimowo-wiosennym słyszałem tu wszystkie kontynenty, łącznie z Antarktydą. Na razie większość stacji używa prostych anten w rodzaju GP, czy zwykłych dipoli, niemniej już niektóre stacje G i DL pobudowały beamy na 30-kę!

Poszczególne kontynenty były reprezentowane bardzo nierównomiernie. Europa stanowiła około 90 % użytkowników tego pasma. Jako pierwsze DX-y dały się słyszeć DL2GG/YV, C6ABA i wyprawy YASME. Wkrótce potem pojawiły się dość słabo słyszalne stacje VK i ZL. Najmniej aktywna była Azja: tylko stacje 9K2 i JA. Z Ameryki Północnej słyszałem: VE, C6, VP2, 8P6, z Ameryki Południowej słyszałem : YV, FY7, CX, z Afryki: ZS i 5N i z Oceanii: VK2, 3, 6, ZL1, 2, 3, PZ9 i VK9. Do najciekawszych DX-ów słyszanych na tym paśmie mogę zaliczyć: C6ABA, VK9NS, OX3CS, VK9YC, 9K2DR, 5NØWRA, EA8AK, PZ9DH, FKØVU, W6QL/8R1, 9J2TJ, CX5CF, W6QL/PJ2, VP8ANT, FB8WG, 5Z4CS, 4K1A, VP2MIX, FYØFOL, VK7BC. Niecodziennym ewenementem był fakt, że nikt zbytnio nie cisnął się do takich stacji, jak: FB8WG, FC9VN, OY7ML, HV3SJ, JW5OD, ZB2BL, czy 4U1ITU.

W okresie letnim aktywność pasma drastycznie zmalała. Powodem tego było zapewne nie zaliczanie łączności na tym paśmie do dyplomów. Główna aktywność DX-owa zawierała się w przedziale od 10,1 do 10,115 MHz. Europa pracuje w zasadzie w całym paśmie, preferując jednak pierwsze 20 kHz i ostatnie 10 kHz. Jeśli chodzi o QSO europejskie, to 30-ka jest znacznie lepsza od 40-ki, gdyż o wiele równomierniejsze jest pokrycie zasięgiem w ciągu dnia, od stacji krajowych, aż po krańce Europy. DX-owo pasma te są do siebie podobne, z tym, że na 30-ce czas propagacji DX-owej jest znacznie dłuższy i większe są zasięgi. W "Radio Communication" ukazują się już /od stycznia 1982 r./ prognozy propagacyjne dla pasma 10 MHz.

10

Dzień 3 października 1982 r. można uznać za początek aktywności dalszych nowych pasm: 18 i 24 MHz. Większość słyszanych stacji pochodziła z G i DL. W DL i OZ zezwolenia na te pasma dotyczą na razie tylko telegrafii. Zalecenia ITU dopuszczają pracę CW QRP na tych pasmach, do momentu "wyniesienia się" stacji komercjalnych. Obecna sytuacja na 18 MHz nie jest lepsza niż na 3,5 MHz lub na 7 MHz. Moim zdaniem, tylko praca pełną mocą licencyjną "all mode" może zmusić stacje komercjalne do opuszczenia tego pasma. Dlatego też z satysfakcją odnotowałem pracę HB9AMO na TR7 + 500 W linear.

Do chwili obecnej słyszałem na 18 MHz z Europy stacje: DL, G, F, OE, PA, OZ, HB9 i VP8ANT z Falklandów. Praca w paśmie 18 MHz skupia się w okolicy częstotliwości 18,072 MHz. Warunki propagacyjne są w tym paśmie DX-owo lepsze niż na 14 MHz. Należy wspomnieć, że pasma 18 i 24 MHz zapewniają ciągłość trafiku w okresie spokojnego Słońca. Podczas gdy pasmo 28 MHz będzie czynne sporadycznie, to 24 MHz pozwoli na łączność z Afryką i Ameryką Południową, a w dniach o wyższej MUF - także z Bliskim Wschodem, Australią, południową Azją i Karaibami. Pasmo 18 MHz będzie się zachowywać w tym okresie jak pasmo 21 MHz z okresu małej i średniej aktywności Słońca. Tłumienie w ciągu dnia dla sygnałów DX-owych jest tu mniejsze niż na 14 MHz i propagacja na Pacyfik i Australię long path będzie się utrzymywać najdłużej w porównaniu z pasmami 14 i 21 MHz w okresie średniej i dużej aktywności Słońca.

Pasmo 24 MHz jest polem do popisu dla posiadaczy czułych odbiorników, gdyż praca odbywa się pomiędzy stacjami europejskimi głównie przez back scater i sygnały z małymi wyjątkami nie przekraczają S6. Obserwowałem liczne skedy na tym paśmie, umówione poprzednio na 18 MHz. QRM-y praktycznie tu nie występują, słychać mało stacji. Praktycznie słyszałem stacje z DL, G, OZ, HB, OE i PA, a także DX-owo PA3AES/3/mm z rejonu Morza Czerwonego i VP8ANT. Praca w paśmie 24 MHz skupia się na razie w pobliżu częstotliwości 24,900 MHz. Pasmo 24 MHz jest w okresie letnim, podczas dużej aktywności Słońca, czynne całą dobę, podobnie jak 21 MHz. W okresie spokojnego Słońca mogą występować warunki na Afrykę w ciągu dnia i na Amerykę Południową /szczególnie rejon VP8, LU, CE/ wieczorem.

A teraz nieco o sprawach technicznych, związanych z eksploatacją nowych pasm. Jeśli chodzi o sprawy antenowe, to należy pocieszyć tych, którzy nie mają odpowiednich warunków do wieszania osobnych anten na 18 i 24 MHz, że dipol z 3,5 MHz zupełnie zadowalająco może pracować na tych pasmach, gdyż w paśmie 18 MHz mamy do czynienia z piątą harmoniczną pasma 3,5 MHz, natomiast w paśmie

24 MHz - z siódmą harmoniczną. Gorzej nieco przedstawia się sprawa z pasmem 10 MHz, gdzie nie "trafiają" harmoniczne pasma 3,5 MHz. Dla prawidłowej pracy należałoby antenę z pasma 3,5 nieco wydłużyć elektrycznie, co praktycznie można zrealizować względnie wygodnie w przypadku anteny GP zasilanej u podstawy. W lepszej sytuacji będą posiadacze anten z pasma 160 metrów, którego piąta harmoniczna znajduje się w pobliżu pasma 10 MHz. Brak jeszcze w literaturze krótkofalarskiej opisów anten mono- i multiband na nowe pasma. Wydaje się, że w przypadku 3-pasmowego quada na 10/15/20 metrów, zwłaszcza typu "speider", nie powinno być kłopotów z dopasowaniem po dodaniu dwóch dodatkowych ramek na 12 i 17 metrów. Ja słucham na wszystkich nowych pasmach na antenie GP pełnowymiarowej z pasma 80 metrów, zasilanej u podstawy, która jest na poziomie ziemi.

Problemem technicznym będzie zapewne dla niektórych kalibracja częstotliwości w paśmie 18 MHz. Częstotliwości krańcowe 18,068 MHz i 18,168 MHz nie mogą być kalibrowane popularnymi kalibratorami kwarcowymi i wymagają raczej, niestety mało jeszcze u nas popularnej, techniki skal cyfrowych. Nieuważnym będą zagrażać sankcje PIR. Kwarce kalibracyjne 100 KHz mogą natomiast ułatwić życie na 24 MHz.

Jeśli chodzi o zachodni przemysł krótkofalarski, to trzeba stwierdzić, że szybko się przystosował do nowych pasm amatorskich pod względem produkowanej aparatury nadawczo-odbiorczej. Oprócz TR7 DRAKE pojawiły się nowe modele, w zasadzie oparte na starych 5- lub 6-pasmowych wersjach, uzupełnione o 3 nowe pasma, takie jak TS530, TS830, FT101ZDW, FT902DM, FT107/FT307 itd. Wyszły również nowe wersje uwzględniające postęp techniczny, głównie w zakresie odbioru. Do nich należy FT1 YAESU i TS930S TRIO. Firma ICOM wypuściła model 720A w wersji 100 i 200 W i model 730, przystosowany do pracy "mobile". FT1 i TS930 zamiast normalnego przełączania zakresów posiadają programatory, pozwalające na szybką zmianę zakresów i zaprogramowanych z góry częstotliwości. Zrezygnowano z produkcji samodzielnych nadajników na rzecz transceiverów. Tylko nadal produkuje się jeszcze odbiorniki komunikacyjne techniką "general coverage", wprowadzając ten system /pierwsza pośrednia bardzo wysoka, rzędu 40 MHz/ również do transceiverów, co automatycznie załatwia problem nowych pasm.

c.d.n.

SP3AGE

DZIAŁ TECHNICZNY

Prosty odbiornik homodynowy na pasmo 14 MHz

Konieczność zdeponowania podstawowego urządzenia krótkofalarskiego po wprowadzeniu stanu wojennego w Polsce spowodowała, że zostałem bez możliwości odbioru stacji amatorskich. Dlatego też wykonałem w ciągu kilku godzin prosty odbiornik homodynowy na pasmo 14 MHz, w oparciu o schemat zamieszczony w "CQ DL" nr 4/81. Ponieważ czasopismo to otrzymuje niewielu polskich krótkofalowców, postanowiłem zaproponować redakcji Biuletynu zamieszczenie tego schematu. Schemat odbiornika znajduje się na następnej stronie. Nie obejmuje on wzmacniacza m.cz., ponieważ można tu wykorzystać dowolny wzmacniacz o dużym wzmocnieniu, wykonany na tranzystorach lub na układzie scalonym. W odbiorniku pracuje układ scalony TBA-120C, który można zastąpić krajowym układem UL1242N, a zresztą oryginalne układy TBA120C były w swoim czasie rozprowadzane przez PZK. Dane cewek znajdują się przy schemacie. Obwody stroiłem przy pomocy GDO. Poniżej znajduje się rysunek połączeń płytki montażowej z zaznaczonymi miejscami wlutowania poszczególnych podzespołów.

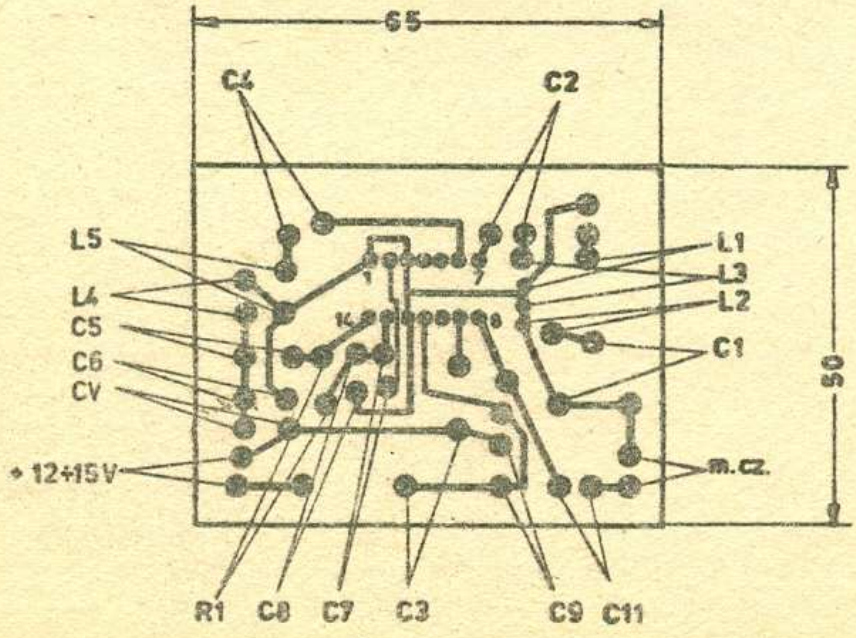

13

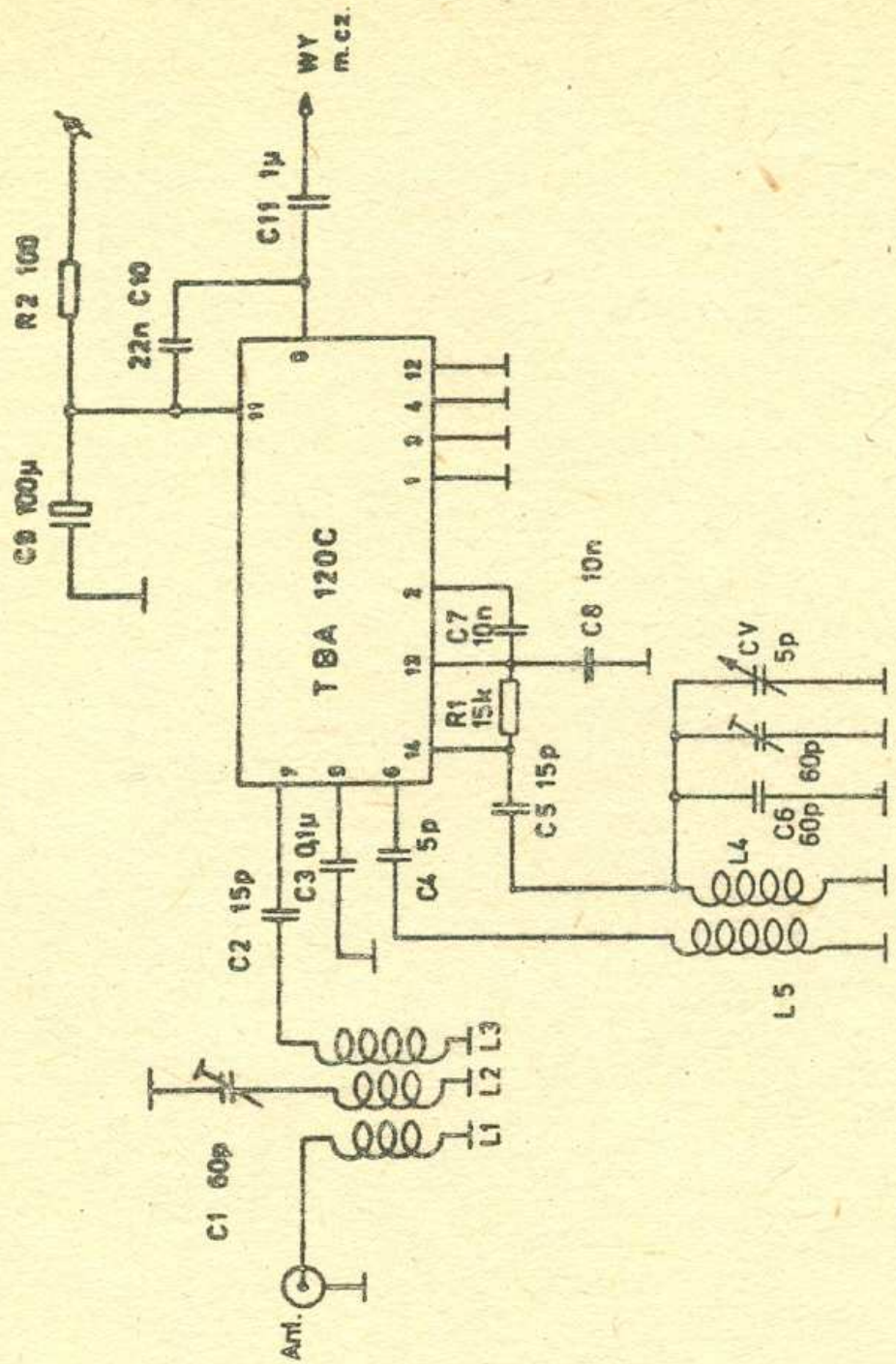

DANE CEWEK:

L1 - 3 zwoje
L2 - 40 zwojów } DNE 0,2 korpus Ø7 mm
L3 - 3 zwoje

L4 - dobrać
L5 - 2 zwoje } DNE 0,2 korpus Ø4 mm

SP2GUB

14

Skuteczna ARW dla UL1221

Telewizyjny scalony wzmacniacz p.cz. UL1221N /Ul1231N/ jest coraz częściej stosowany we wzmacniaczach pośredniej częstotliwości krótkofalarskich odbiorników i transceiverów. Duże uzyskiwane wzmocnienie przy niewielkiej liczbie koniecznych komponentów układu sprawiają, że może on w tym miejscu skutecznie konkurować z układami Pleseeya SL612C /SL1612C/. Wykorzystuje się w tym układzie sam wzmacniacz p.cz., rezygnując zazwyczaj z wewnętrznego wzmacniacza automatyki. W takim przypadku doprowadza się napięcie ARW, lub napięcie z układu ręcznej regulacji wzmocnienia, do wyprowadzenia 14 układu scalonego. Zakres zmian napięcia regulacyjnego zawiera się tu w granicach od około 3,5 V do około 4 V /im mniejsze jest to napięcie, tym wzmocnienie jest większe/. Eksperymentując z tym układem scalonym pod kątem wykorzystania go do prostego transceivera KF, według idei opisanej w numerze 7-8 Biuletynu z 1982 r., przekonałem się, że lepsze jest częściowe wykorzystanie wewnętrznego układu automatyki, zarówno dla ręcznej jak i dla automatycznej regulacji wzmocnienia. W tym przy-

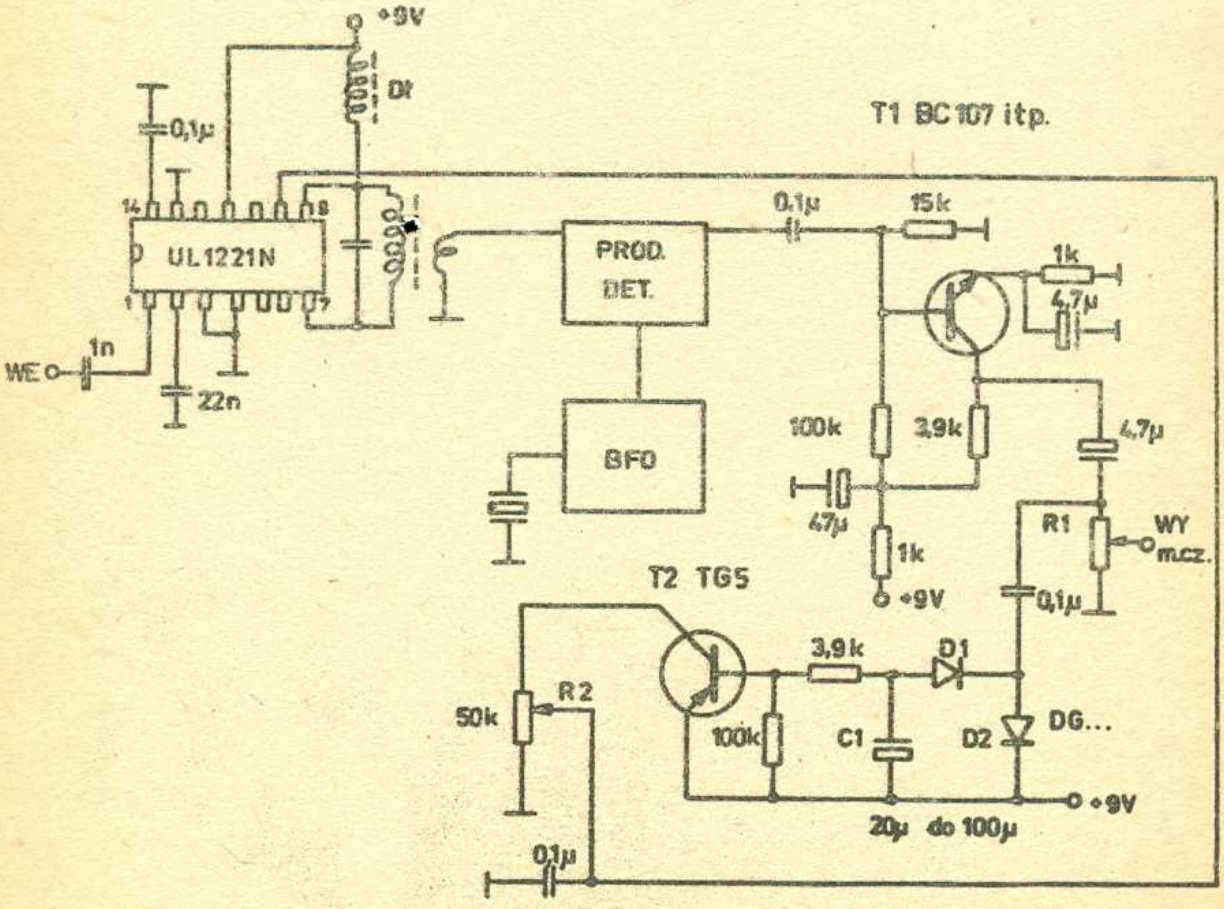

padku doprowadza się napięcie regulujące do wyprowadzenia 9 układu, a wyprowadzenie 14 zablokowuje się kondensatorem np. 0,1 µF. Zakres zmian napięcia regulacyjnego zawiera się teraz w granicach od około 4,5 V do blisko 6 V, a przebieg zmian wzmocnienia jest bardziej liniowy.

Dalszym krokiem było opracowanie prostego, lecz bardzo skutecznego układu ARW, którego schemat przedstawiono na poprzedniej stronie. Do sterowania układu automatyki wykorzystuje się tu napięcie akustyczne, wzmocnione po detektorze w tranzystorowym stopniu wzmocnienia z tranzystorem T1. Z suwaka potencjometru R_1 pobiera się napięcie akustyczne dla scalonego wzmacniacza mocy m.cz. z grupy UL1490 - UL 1498. Natomiast dla układu ARW pobiera się sygnał przed regulacją wzmocnienia. Stosowanie ARW sterowanego napięciem akustycznym w prostych odbiornikach przeznaczonych do odbioru CW i SSB jest bardzo celowe, ponieważ unika się w ten sposób wpływu sygnału BFO na układ automatyki, bardzo trudnego do uniknięcia w przypadku wykorzystywania sygnału p.cz. dla realizacji automatyki.

Sygnał akustyczny przeznaczony dla ARW zostaje wyprostowany w podwajaczu napięcia, wykonanym na dwóch germanowych diodach D1 i D2, a następnie steruje wzmacniacz prądu stałego, pracujący na germanowym tranzystorze T2 /TG5/. Napięcie automatyki jest pobierane z suwaka potencjometru R_2. Potencjometr ten pozwala na regulację głębokości ARW. W położeniu górnym suwaka potencjometru automatyka jest najgłębsza: w przypadku zastosowania do toru odbiorczego opracowywanego transceivera zaczynała działać już przy sygnałach rzędu pojedynczych mikrowoltów. Przesuwanie suwaka w stronę masy przesuwa próg działania ARW, a przy zwarciu suwaka do masy - usuwa się działanie automatyki całkowicie. Wzmocnienie dla słabych sygnałów jest cały czas jednakowe /maksymalne/, toteż potencjometr R_2 nie spełnia tu roli regulacji wzmocnienia p.cz. Konieczne jest zatem wyposażenie odbiornika w przełączany tłumik wejściowy. Brak dokładnie kalibrowanego generatora w.cz. nie pozwolił na pomiar zakresu regulacji ARW. Stwierdzono, że siła odbioru silnych stacji na 14 MHz, odbieranych "na palcu", przy wyłączonym wzmacniaczu w.cz. i włączonym tłumiku 20 dB nie wzrastała zauważalnie po dołączeniu anteny, wyłączeniu tłumika i włączeniu wzmacniacza w.cz., co uznano za całkowicie satysfakcjonujące.

SP5QU

Przedwzmacniacz mikrofonowy

Pytało mnie wielu Kolegów, moich korespondentów z eteru, o schemat przedwzmacniacza mikrofonowego, stosowanego w moim nadajniku. Zapewne podobała im się jakość modulacji. Nie mogąc zadośćuczynić ich prośbom korespondencyjnie, postanowiłem tą drogą zaspokoić ich ciekawość.

W przedwzmacniaczu pracują dwa stopnie tranzystorowe /schemat przedwzmacniacza przedstawiono na rys. 1 na sąsiedniej stronie/. Zastosowane w pierwszym stopniu wzmocnienia układy korekcyjne powodują ograniczenie przenoszonych częstotliwości do pasma ok. 300 do 5000 Hz. Sprzężenie z drugim stopniem, zawierające filtr "podwójne T", włączone w układ sprzężenia zwrotnego, podnosi charakterystykę częstotliwościową w pobliżu 2,1 kHz, co w sposób zauważalny uwydatnia wysokie tony. Prowadzi to do zwiększenia zrozumiałości transmisji. Duża czułość przedwzmacniacza pozwala na odsunięcie mikrofonu od ust na odległość ponad 30 cm, co usuwa charakterystyczny efekt, spowodowany wydmuchiwaniem powietrza z ust wprost do mikrofonu. Czyni to transmisję przyjemniejszą dla ucha. Przedwzmacniacz współpracuje z mikrofonem dynamicznym MDU26, a zasilany jest z baterii 6F25, która wystarcza na kilka miesięcy eksploatacji, ze względu na mały pobór prądu przez przedwzmacniacz. Opisany przedwzmacniacz obciążony jest wejściem mikrofonowym lampowego transceivera FT200. Dla wejść niskoomowych należy zastosować na wyjściu przedwzmacniacza wtórnik emiterowy. Zastosowany transformator mikrofonowy pochodzi z estradowego kabla mikrofonowego i pozwala - dzięki symetrycznemu wejściu - wydatnie zmniejszyć zewnętrzne wpływy. Całość należy dobrze ekranować.

SP9FKP

Wzmacniacz m.cz. z kompresorem

Schemat wzmacniacza mikrofonowego z kompresorem przedstawiono na rys. 2. Zastosowano tu popularny układ scalony UL1211N, przeznaczony do torów p.cz. Przy napięciu wejściowym zawartym w zakresie od 500 μV do 10 mV napięcie wyjściowe wynosi około 1 V. Głębokość kompresji ustawia się za pomocą potencjometru R_1. Przy przesuwaniu suwaka tego potencjometru w kierunku masy, kompresja maleje. Opisany wzmacniacz nadaje się do urządzeń SSB i do radiotelefonów FM.

SP5AY

17

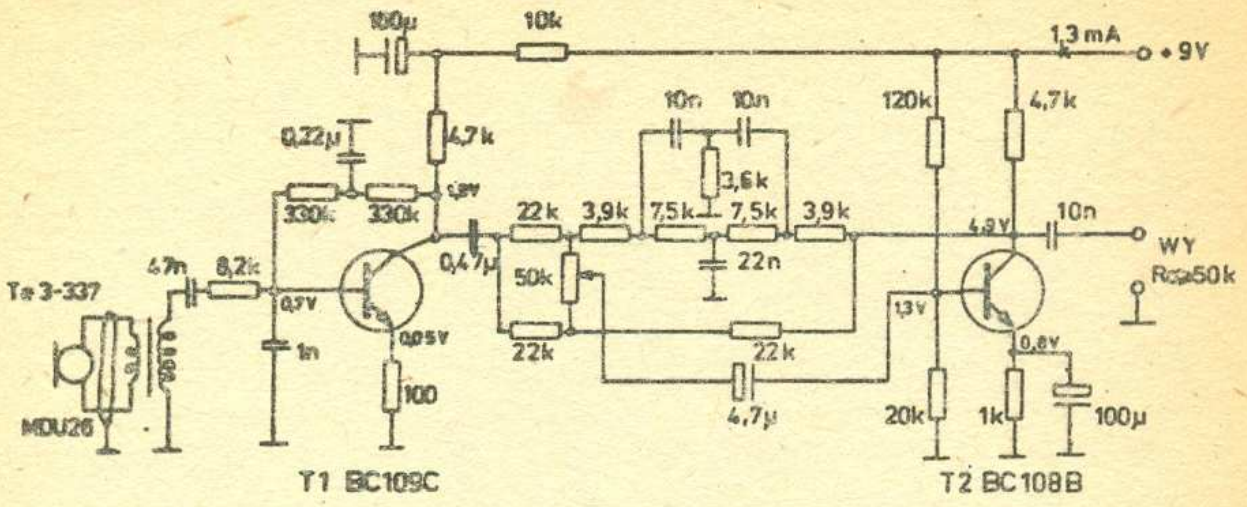
100µ
10k
1,3 mA
+9V
0,22µ
4,7k
10n
10n
120k
4,7k
3,6k
330k
330k
22k
3,9k
7,5k
7,5k
3,9k
10n
WY
Rc≥50k
47n
8,2k
0,47µ
50k
22n
T≈3-337
0,7V
1n
0,05V
22k
22k
1,3V
0,8V
100
4,7µ
20k
1k
100µ
MDU26
T1 BC109C
T2 BC108B

Rys. 1

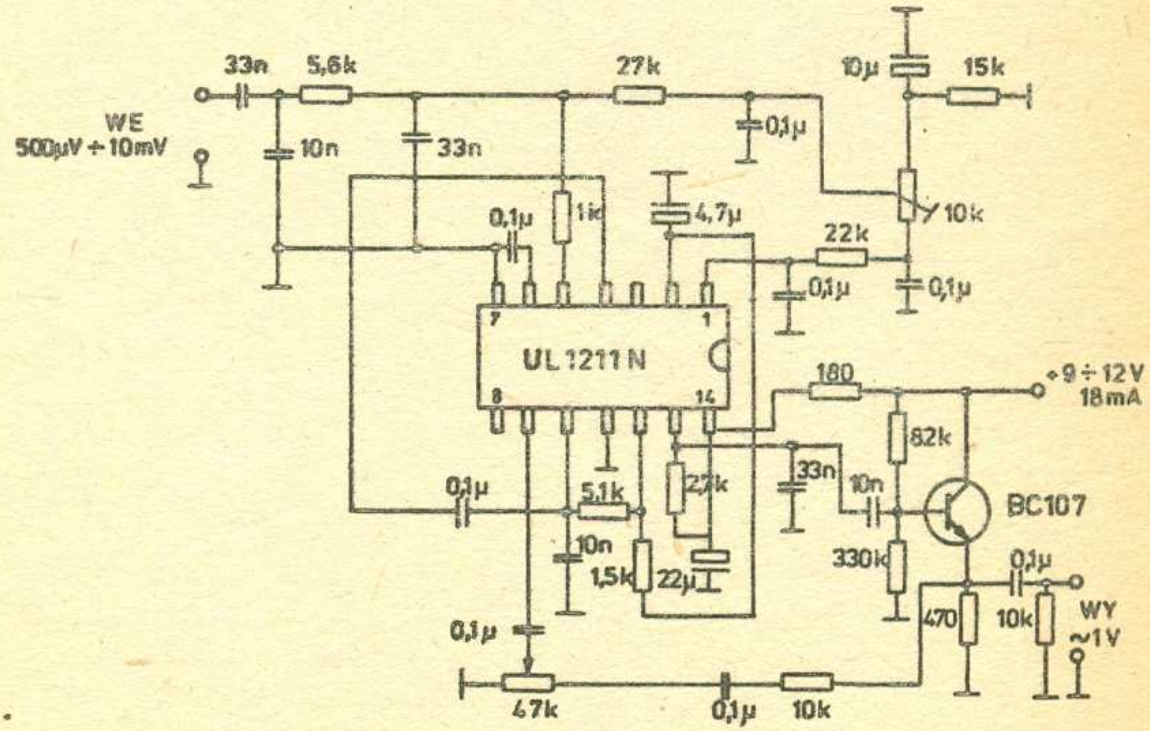
33n
5,6k
27k
10µ
15k
WE
500µV ÷ 10mV
10n
33n
0,1µ
0,1µ
1k
4,7µ
10k
22k
0,1µ
0,1µ
UL1211N
180
+9 ÷ 12V
18mA
82k
0,1µ
5,1k
2,7k
33n
10n
BC107
10n
1,5k
22µ
330k
0,1µ
470
10k
WY
~1V
0,1µ
47k
0,1µ
10k

Rys. 2

18

W telegraficznym skrócie

- W ostatnich dniach lipca 1982 r. zmarł jeden z najbardziej znanych krótkofalowców naszych czasów Dick Spenceley - KV4AA, krótkowalowcom przedwojennym znany jako K4AAN. Jego wysoki kunszt operatorski oraz hams spirit był niedoścignionym wzorem dla każdego krótkofalowca.

- W maju 1982 r. zmarł HS1WR, prezydent związku krótkofalowców Thailandii. Wchodził w skład ścisłego kierownictwa Komitetu Wykonawczego III Regionu IARU.

- Również z naszego grona w ostatnim okresie czasu, odeszli na zawsze Koledzy: SP3AWF, SP5RV, SP5RP, SP5QC, SP5AEM, SP5HIA, SP6UK, SP7AHG. Cześć ich pamięci!

- W drugiej połowie maja 1982 r. pojawił się w paśmie 10 mtr. pierwszy beacon, pracujący z Brazylii pod znakiem PY2AMI z mocą 10 W. na częstotliwości 28,399 KHz. Beacon zlokalizowany został w American City w odległości około 140 km od Sao Paulo.

- Ostatnio pojawiła się na pasmach stacja używająca znaku 6I6GT. Ten oryginalny znak jest własnością krótkofalowców amerykańskich, zrzeszonych w klubie - "Octal lamp" - hi!

- Jak donoszą krótkofalowcy spod znaku VP9M, związek ich nie posiada biura QSL. W związku z powyższym krótkofalowcy oczekujący zbyt długo na karty QSL, mogą pisać z zapytaniem na adres - Monserrata Amateur Radio Society, P.O.Box 448, Plymout, MONSERRAT, West Indies /Lewards/. Załączając IRC lub SASE.

- Nowym adresem 8R - Biura QSL jest: Syd.C.H. D'Ornellas, 8R1B, 110 Barrack St. Georgetown, GUYANA, South America.

- Coraz częściej zdarzają się pomyłki w ogłaszanych wykazach QSL-managerów i tak np. AD1B prosi o sprostowanie, że nie jest managerem stacji TA2BM, W1KK nie przyznaje się do FG7AS/FS7. DK5JA nie ma nic wspólnego z VS5AM, VS5PW, VS5MC, N6NW nigdy nie był QSL managerem natomiast SP8IOV prosi o podanie wszem i wobec, że nigdy nie był i nie jest QSL managerem stacji JW8OX.

- Karty QSL za łączności ze stacją 9M2LN pracującą w dniu 25 kwietnia 1981 r. można przesyłać na adres WØRT, dołączając IRC.

SP8TK

S P H C

Sekcja dyplomowa SPDX Klubu podaje wyniki współzawodnictwa dyplomowego według stanu na dzień 30.09.1982 r. Pierwsza liczba po znaku stacji wskazuje liczbę punktów, druga faktyczną liczbę posiadanych dyplomów, trzecia numer członkowski.

A. Stacje indywidualne:

1.	SP7AW	+	483-190-1
2.	SP2ZT	+	410-183-20
3.	SP2BKF	+	340-90-15
4.	SP8SR		339-115-14
5.	SP6BFK	+	321-80-19
6.	SP7AWA	+	302-96-10
7.	SP2FAP		299-77-7
8.	SP9AQY		257-74-11
9.	SP3AUZ		245-71-5
10.	SP1ADM		224-60-22
11.	SP1AFU		193-60-18
12.	SP9DH	N	171-32-27
13.	SP6DVP	N	170-68-25
14.	SP3BYZ	+	166-55-21
15.	SP6AGD		160-71-17
16.	SP7CKF		138-63-12
17.	SP1IXG	+	138-25-13
18.	SP7XX		120-40-24
19.	SP5NE		110-42-4
20.	SP1DPA		91-27-3
21.	SP2IW		87-27-6
22.	SP6EGC		80-30-2
23.	SP7JWZ	N	59-22-26
24.	SP6CXH		58-20-9
25.	SP3CMX		10-5-8
26.	SP6CJZ		6-3-23

B. Stacje klubowe:

1.	SP7KTE	+	587-177-1/K
2.	SP6PAZ	N	305-95-6/K
3.	SP7PBC	N	240-68-5/K
4.	SP3ZAH		115-55-4/K
5.	SP9PRO		35-18-3/K
6.	SP6PWT		28-10-2/K

C. Nasłuchowcy:

1.	SP9-3010-KA		61-29-4/C
2.	SP4-208		47-22-2/C
3.	SP-0005-KL		32-9-1/C
4.	SP-0094-WA	+	31-17-5/C
5.	SP-1151-PO	+	22-11-3/C
6.	SP-0060-JG		8-5-7/C
7.	SP-0103-OS		5-3-6/C

Zgłoszenia i uzupełnienia do SPHC, z obliczoną punktacją i podanym kolejnym numerem uzupełnienia, należy przesyłać do końca kwartału pod adresem: Andrzej Kojer SP7ASZ, skr. poczt. 17, 25-955 Kielce 15.

SP7ASZ

Wznowił działalność klub łowców dyplomów CHC. Wydawane są nowe dyplomy członkowskie. Opłaty: dawni członkowie 9 IRC, nowi członkowie 21 IRC. Druki zgłoszeń można otrzymać od SP7AW. Opłata wraz z przesyłką 10 zł w znaczkach pocztowych. Adres: Zbigniew Pałgan, ul. Nowotki 8 m 43, 25-022 Kielce.

Jak Emil SP2CC wywołał konflikt dyplomatyczny

Emil SP2CC był postacią niezmiernie popularną wśród polskich krótkofalowców. I nie tylko polskich. Znało go z pasm amatorskich wielu nadawców zagranicznych i nawet wieloletnia przerwa spowodowana II wojną światową nie wyrwała go z ich pamięci. Popularność Emila SP2CC, a w okresie międzywojennym SP1CC jak "Canada, Canada" miała swoje źródło nie tylko w doskonałym stanie technicznym jego stacji, odbieranej z dużą siłą i brosdcastingową jakością, ale również - i to może zaważyło najbardziej - z erudycji i szczególnej swady, z jaką prowadził łączności. Wszystko to nafaszerowane doskonałym humorem, a niekiedy nawet nutką ironii, którą jednak nigdy nie "obdarzał" swoich partnerów z QSO, dla których był zawsze i niezmiennie serdeczny.

Był rok 1938. Stosunki polsko-niemieckie stawały się coraz bardziej naprężone. Emil w czasie swoich codziennych QSO w paśmie 7 MHz nie mógł powstrzymać się od uszczypliwych i zabarwionych, tzw. żartem politycznym, uwag pod adresem sławnych wąsików wodza III Rzeszy. Te i temu podobne wypowiedzi Emila na falach eteru stały się przedmiotem ostrego protestu rządu III Rzeszy, przekazanego kanałem dyplomatycznym na ręce ambasadora III Rzeszy w Polsce - von Moltke.

Von Moltke wściekał się i pieklił, żądając od rządu polskiego należytej satysfakcji i wyciągnięcia właściwych konsekwencji. Zostało wprawdzie wdrożone przez władze polskie postępowanie wyjaśniające, ale w międzyczasie nastąpił wybuch wojny, a Emil umknął na Węgry, na terenie których, zmieniony nie do poznania, przebywał kilka lat. Opanował dobrze język węgierski, tak przecież trudny do nauki, a wielu Węgrów w czasie powojennym QSO nie mogło wyjść z podziwu nad wspaniałą węgierszczyzną Emila. Znał on zresztą kilka innych języków obcych.

Emil rozpoczął działalność krótkofalarską w 1926 r. nadając początkowo z Grudziądza pod nielecencjonowanym znakiem TPJU, a potem SP3JU. Owe JU w znaku to pierwsze litery jego nazwiska Jurkiewicz. Ale już w 1929 r. znajduje się w pierwszej ósemce stacji, które otrzymały licencje. Przydzielony mu znak SP1CC nie jest seryjny, ani też przypadkowy. Emil bowiem miał pierwszą stację amatorską w Polsce, która wprowadziła sterowanie nadajnika kryształem kwarcu tzw. cristal controlled, w skrócie "cc". Stąd

część indywidualna znaku 1CC ma swoję wymowę i warto o tym wiedzieć dla potrzeb przekazu historycznego. Po wyzwoleniu i powrocie do kraju Emil otrzymuje znów licencję, ale już znak SP2CC, gdyż mieszkał na terenie drugiego okręgu wywoławczego SP.

Nadajnik Emila SP1CC był eksponatem na wystawie sprzętu krótkofalarskiego i opisany został w Radio-Amatorze Polskim nr 2 z 1930 roku z następującym komentarzem: "Nadajnik amatorski najwyższej klasy, jak dotychczas jedyny w Polsce ze sterowaniem kwarcem". Warto przypomnieć, że był to układ dwustopniowy CO-FD na dwóch triodach i modulacją siatkową /bez jakichkolwiek lamp/. Wkrótce jednak Emil nadajnik modernizuje, dodaje trzeci stopień i w ten sposób powstaje CO-FD-PA z modulacją anodową Heisinga, pracujący z mocą 100 watów input w paśmie 7 MHz. Napięciem anodowym 1000 V zasilany był ostatni stopień i lampa modulacyjna /50-watowe triody/. Nadajnik ten opisywany był w nr 5 "Krótkofalowca Polskiego" z 1933 r. I trzeba przyznać, że w owych latach małych mocy i nikłych modulatorów grzmiał on na falach eteru niczym dobra rozgłośnia.

Na zakończenie pewna ciekawostka. Na kilka lat przed śmiercią Emil odwiedził swoją rodzinę w USA i 12-letniego wnuczka Ryszarda zachęcił do krótkofalarstwa tak skutecznie, że wkrótce otrzymał on licencję. Nawiązując jednak do tradycji dziadka SP1CC, Ryszard zmienił swój znak na K1CC, pod którym jest znany licznym polskim krótkofalowcom z pasm amatorskich. Przed kilku laty odwiedził on Polskę i był uczestnikiem jednego ze zjazdów towarzyskich krótkofalowców polskich w Piekarach Śląskich. O Ryśku K1CC wspomina też SP5RR w "Pamiętnikach starego pirata" patrz nr 1 "Biuletynu" z 1982 r. str. 15.

SP8HR

- Zakupimy 2 transceivery fabryczne. Oferty prosimy kierować pod adresem ZOW PZK Zielona Góra /65-950/, skrytka pocztowa 14.
- Przedsiębiorstwo Polonijne APINA uprzejmie informuje, że przyjmuje zamówienia na wykonanie w 1983 roku monitorów SSTV, konwerterów SSTV, przystawek RTTY. Adres: Przedsiębiorstwo Zagraniczne APINA, 65-067 Zielona Góra, pl. Bohaterów Stalingradu 28.

Amatorska radiostacja sportowa w województwie leszczyńskim

Pełniąc jeszcze funkcję inspektora łączności Wielkopolskiej Chorągwi ZHP w Poznaniu zwróciłem uwagę na "łowy na lisa" jako dyscyplinę z racji cech fizycznych bliską każdemu harcerzowi. Lektura i osobiste "podglądanie" imprez Ligi Obrony Kraju i I-Krajowych Nocnych Zawodów w Chorzowie przechyliły szalę na rzecz tej nowej w ZHP dyscypliny sportów radiowych. Osobiste "zarażenie" kilku Kolegów w osobach: Zbigniewa Sobańskiego SP3BTT, Jana Żalika SP3AMZ, Andrzeja Wolskiego SP3ACO, Andrzeja Walczaka SP3HHA i Andrzeja Matuszewskiego SP3DKH dało pierwszy sprzęt. Kolejne działania z Prezesem PK ARS Kol. Jerzym Klabonem SP3FFN sprawiły, że nawiązaliśmy bardzo owocny kontakt z Kol. Wiktorem Gałczyńskim SP3HHG, który dla naszego województwa dokonał bardzo wiele. Za jego to pomocą staliśmy się posiadaczami odbiorników i nadajników. Zorganizowany przez HKŁ-Rawicz kurs zimowy organizatorów ARL dał grupę zapalonych młodych ludzi. Druh Wiktor SP3HHO jako instruktor techniczny budował z uczestnikami nadajniczki o wdzięcznej nazwie "BATAF 01" oraz nadajniczek treningowy według SP6HUK popularnie zwany "latarkowcem".

Nasze, pierwsze na terenie województwa imprezy to: 700-lecie miasta Osiecznej, gdzie na ryneczku miasteczka urządziliśmy start i metę naszych pierwszych Chorągwianych Zawodów. Młodzież używała własnoręcznie wykonanych odbiorniczków, nadajnikami były RBM-ki, obsługiwane przez podoficerów zawodowych z Jednostki Wojskowej. Zawody te zaszczycił swoją obecnością ówczesny Sekretarz Generalny PZK kol. Krzysztof Słomczyński SP5HS. Kolejne Chorągwiane Zawody przeprowadzono w Rawiczu. Na obozach letnich Hufca Rawicz i Leszno prowadzono pokazy i treningi oraz zawody.

Zespoły naszych zawodników, w składzie którego byli uczestnicy z Rawicza i Pawłowicz, uczestniczyły w zawodach w NRD z okazji Tygodnia Bałtyku. Nasz kiepski sprzęt przekreślił szanse na godziwe wyniki. W II-Mistrzostwach Polski w Nowym Dworze Mazowieckim startował zastęp złożony z uczennic Liceum Medycznego oraz Liceum Ogólnokształcącego w Rawiczu - członków HKŁ-Rawicz. Od tego momentu notujemy udział naszych przedstawicieli w MP ARL. Kol. Jacek Wolny był członkiem kadry narodowej na MS w Cetniewie. Również uczestniczyliśmy z różnym szczęściem w konkurencji radiolokacji Manewrów Techniczno-Obronnych ZHP.

Od chwili powołania ZOW PZK w Lesznie zająłem się ARS-em, co było powiązane z pełnieniem przeze mnie funkcji sekretarza Klubu ARS i kierownika Inspektoratu Łączności Leszczyńskiej Chorągwi ZHP. W tym czasie dzięki uznaniu potrzeb w zakresie ARS, Zarząd Oddziału Wojewódzkiego PZK w Lesznie stworzył przesłanki organizacyjne do zakupu sprzętu na potrzeby klubów. Uznaliśmy, że dla pełnego rozwoju potrzeba: pozyskać sprzęt, wyszkolić własną kadrę i organizować liczne imprezy sportowe. Będąc pracownikiem Spółdzielni Mieszkaniowej stwierdziłem, że działalność społeczno-wychowawczą można wzbogacić o masowe uprawianie radiolokacji. Opracowałem kompleksowy program w tym zakresie, który uzyskał pełne poparcie Zarządu SM-Rawicz, Wojewódzkiej Spółdzielni oraz Centralnego Związku Spółdzielni Budownictwa Mieszkaniowego w Warszawie. W wyniku tego porozumienia było zorganizowanie przez Sekcję ARS przy Ognisku TKKF "Fala" przy SM-Rawicz, Harcerskiego Klubu Łączności Rawicz, przy poparciu ZOW PZK i finansowaniu CZSBM - I Międzywojewódzkich Zawodów ARS Spółdzielczości Mieszkaniowej "Boszkowo 1980". Uczestniczyły kluby PZK, LOK i ZHP z kilku sąsiednich województw. Zadawalające wyniki tej imprezy skłoniły nas do organizowania w roku następnym I Krajowych Zawodów. W nich startowały kluby przy SM z całego kraju. Ciekawostką tych zawodów było ufundowanie przez Prezesa WSM w Lesznie odbiorników do radiolokacji na pasmo 3,5 i 144 MHz. Zdobywcami obydwóch okazał się radioklub LOK ze Stargardu Szczecińskiego.

Na rok bieżący planowano II Krajowe Zawody w Szczecinie. Z powodu znanych trudności, działacze szczecińscy zrezygnowali, zapewniając jednocześnie, że uczynią to w roku 1983.

Mimo trudności wynikających ze stanu wojennego, nie straciliśmy cennego czasu. I tak na obozie harcerskim Hufca Rawicz w Kuźnicy Zbąskiej zorganizowaliśmy przy pomocy członków PK ARS długofalowe szkolenie młodzieży. Wyszkolono 30 druhów z Chorągwi Szczecińskiej i 20 harcerzy ze spółdzielń województwa leszczyńskiego. Tam też 4 instruktorów szczecińskich uzyskało uprawnienia sędziego ARS klasy wojewódzkiej. W poprzednim roku byliśmy organizatorami kursu sędziowskiego na potrzeby ZHP, gdzie 10 instruktorów uzyskało uprawnienia. Z utrzymywanych kontaktów wynika, że wszyscy podjęli na własnym terenie działania techniczno-sportowe.

Do realizacji tych dwóch kursów sędziowskich przyczynili się kol.kol. Krzysztof Słomczyński SP5HS, Jerzy Klaboń SP3FFN i Zbig-

niew Rapp SP3DJU. Uważam, że ta forma szkolenia połączonego z praktyką na "żywym człowieku" jest jedynie słuszną.

W następstwie obozu w Kuźnicy podjęliśmy temat organizacji II Międzywojewódzkich Zawodów ARS Spółdzielczości Mieszkaniowej "Kościan 82". W zawodach startowała jak na nasze warunki rekordowa liczba zawodników. Nowością było też przeprowadzenie konkurencji 3,5 i 144 MHz w jednym dniu. Motywem uzasadniającym było obniżanie kosztów organizacji. Mimo to, koszt tej imprezy wyniósł 106 tys. złotych. Poważną pozycję kosztów stanowi transport, który kosztował aż 16.700 zł, dyplomy i nagrody kosztowały 31.500 zł. Wydatki te poniosła Kościańska Spółdzielnia Mieszkaniowa z racji swego 75-lecia działalności. Na sympatyczne podkreślenie zasługuje fakt, że PZK, LOK, ZHP i Spółdzielczość Mieszkaniowa solidarnie i honorowo wypełniły przyjęty na siebie obowiązek. Wypracowane podczas zawodów "Kościan 82" metody po ich szczegółowym dopracowaniu zaproponujemy wszystkim organizatorom imprez.

A jak przedstawiają się sprawy usprzętowiania naszych klubów? Posiadane urządzenia, to sprzęt wykonany w małych seriach przez doświadczonych konstruktorów jak: SP6HUK, SP3HHO i innych. Na dzień 1 listopada br. posiadaliśmy:

Właściciel/dysponent	Odbiorniki		Nadajniki	
	3,5	144	3,5/144	"pikacze"
a/ Spółdz. Mieszkaniowe				
1. Kościan	2	-	-	1
2. Rawicz	11	8	6	1
	13	8	6	2
b/ Liga Obrony Kraju:				
1. Wschowa	5	-	-	1
2. ZW Leszno	-	25	5	1
	5	25	5	2
c/ Związek Harcerstwa Polsk.				
1. Pawłowice	7	1	-	2
2. Góra	-	10	4	-
3. Rawicz	10	3	5	2
	17	14	9	4

Sumując te wszystkie urządzenia mamy do dyspozycji:

- odbiorniki 3,5 MHz 35 sztuk
- odbiorniki 144 MHz 47 "
- nadajniki autom. 3,5/144 MHz 20 "
- nadajniczki "pikacze" 8 "

Sprzęt w HKŁ Gera jest przygotowany do wbudowania do pudełek metalowych. W klubach o małym przygotowaniu technicznym, zauważamy trudności z remontem odbiornika 3,5 MHz z anteną ramową SP6HUK. Wielce pomocnym byłoby uruchomienie wyspecjalizowanego serwisu tego sprzętu.

Dalsze wzbogacanie klubów w sprzęt upatrujemy poprzez zakupy spółdzielni mieszkaniowych. Kilka konkretnych zgłoszeń już posiadamy do realizacji.

PK ARS winien szukać możliwości produkcji popularnego sprzętu i to po przystępnych cenach. Tu w dobrej sytuacji jest Liga Obrony Kraju, która posiada wyspecjalizowane zakłady wytwórcze. Wszystkie dostępne "kanały" winny dostarczyć klubom krótkofalarskim jak też innym zainteresowanym grupom sprzętu, na zakup którego - mimo trudności ekonomicznych - znajdą się fundusze.

Proponujemy zwrócenie szczególnej uwagi na grupę najmłodszych zawodniczek i zawodników, dla których lokalnie wprowadziliśmy odrębną klasyfikację młodzików i dziewcząt. Uważamy, że bez masowego dopływu młodych zawodników nie można spokojnie liczyć na dobre wyniki SP na arenie międzynarodowej.

Rozwój ARS leży nie tylko w klubach krótkofalarskich, ale jest to możliwe do realizacji w szkołach o profilu sportowym oraz Towarzystwie Krzewienia Kultury Fizycznej. Na poparcie tego podaję Sekcję ARS Ogniska TKKF "Fala" przy Spółdzielni Mieszkaniowej w Rawiczu. Podobne działania podejmujemy w tych spółdzielniach, gdzie nie ma klubów krótkofalarskich. Kol. Genowefa Krysman - Sekretarz Zarządu Wojewódzkiego TKKF w Lesznie - przed dwoma laty na kursie w Lginiu uzyskała uprawnienia sędziego ARS klasy wojewódzkiej. W roku bieżącym była główną siłą "napędową" zawodów "Kościan 82".

Z praktyki harcerskiej proponuję ustanowienie przez PK ARS dyplomu za osiągnięcie odpowiednich norm sportowych, co można udokumentować listami wyników i świadectwami uczestnictwa. Taki nowy dokument wprowadziliśmy przy okazji zawodów "Kościan 82".

SP3AXI

26

II Międzywojewódzkie Zawody w Amatorskiej Radiolokacji Sportowej "KOŚCIAN 82"

W województwie leszczyńskim są trzy spółdzielnie mieszkaniowe - jubilatki, które obchodziły swoje 75-lecie pracy. Jedną z nich jest Kościańska Spółdzielnia Mieszkaniowa w Kościanie.

Oprócz wzmożonych działań techniczno-gospoderczych i społecznych, działacze społeczni przygotowali wiele imprez towarzyszących. Największe z nich - to II międzywojewódzkie zawody w amatorskiej radiolokacji sportowej "KOŚCIAN 82". Impreza ta odbyła się w dniu 16 października 1982 r. Do zawodów przystąpili młodzi ludzie z klubów krótkofalarskich działających przy spółdzielniach w: Gostyniu, Kościanie, Międzychodzie, Pabianicach, Rawiczu, Śremie, Stargardzie Szczecińskim, Tczewie, Wałbrzychu, Wrześni, Wschowie, Żarach oraz zespoły poza konkursem z Dzierżoniowa, Szczecina i Wrocławia. Razem startowało 93 zawodników w pasmach 3,5 i 144 MHz. Nowością organizacyjną zawodów było przeprowadzenie obydwu konkurencji w jednym dniu i wprowadzenie grupy wiekowej młodzików i dziewcząt. Mimo niekorzystnych w tym dniu warunków atmosferycznych, impreza przebiegła sprawnie. Komisja sędziowska z udziałem sędziego międzynarodowego kol. Jerzego Klabona SP3FFN, dokonała ocen indywidualnych. Zwycięzcami zostali:

<u>w paśmie 3,5 MHz:</u>

w grupie seniorów - Jacek Wolny /SM-Rawicz/
" juniorów - Piotr Pacholak /SM-Międzychód/
" młodzików - Dariusz Skiba /SM-Rawicz/
" kobiet - Danuta Lewandowska /SM-Śrem/
" dziewcząt - Izabela Majchrzak /SM-Rawicz/

<u>w paśmie 144 MHz:</u>

w grupie seniorów - Zbigniew Marks /SM-Stargard Szczeciński/
" juniorów - Jarosław Alankiewicz /SM-Września/
" młodzików - Dariusz Skiba /SM-Rawicz/
" kobiet - Henryka Kordyka /SM-Stargard Szczeciński/
" dziewcząt - Joanna Kozak /SM-Kościan/

Zawodnicy za zajęte miejsca do trzeciego włącznie otrzymali piękne nagrody rzeczowe, Spółdzielnie otrzymały dyplomy uczestnictwa.

Doskonałe wyżywienie i zakwaterowanie w osiedlowej szkole przyczyniły się do nawiązania wzajemnych sympatycznych kontaktów młodych ludzi i działaczy, które dadzą dobre owoce w pracy społeczno-wychowawczej.

27

Organizatorem zawodów były Spółdzielnie Mieszkaniowe w Kościanie i Rawiczu. Poważnej pomocy udzielił Zarząd Wojewódzki Ligi Obrony Kraju w Lesznie, który dostarczył sprzętu nadawczego, a Jednostka Wojskowa - łączności radiowej. Polski Klub Amatorskiej Radiolokacji Sportowej PZK zapewnił zespół organizatorski i sędziowski.

Osobne słowa uznania należą się Zarządowi Spółdzielni Mieszkaniowej w Kościanie za stworzenie wzorowych warunków do przeprowadzenia tak poważnej imprezy.

Organizowanie imprez ARS międzywojewódzkich i krajowych spółdzielni pozwala na stwierdzenie, że sport ten zyskuje coraz to nowych entuzjastów w naszej działalności wychowawczej.

Wszystkich Kolegów działających na linii ARS zapraszam do nawiązania kontaktów w celu wymiany doświadczeń, wzajemnej pomocy i udziału w imprezach. Korespondencję proszę kierować: Spółdzielnia Mieszkaniowa Rawicz, 63-900 RAWICZ, Wały Jarosława Dąbrowskiego 4.

Kierownik Zawodów
Jan Bonikowski
SP3AXI

1,8 1,9 2,0 MHz

POLSKI SPTBC KLUB 160m informuje:

INFORMACJA dotycząca drugiego posiedzenia zarządu PK 160 m, 3 października 1982 r. w siedzibie Klubu PZK "ISKRA" w Krzeszowicach.

Obecni: SP9DH, SP9EVP, SP3FLR, SP7AW, SP9EPY,
Nieobecny: SP7ICE.

1. Omówiono sytuację krótkofalarstwa w Polsce, informacje o pracach i uchwałach ZG PZK oraz działaniach w sprawie wznowienia licencji radioamatorskich. Został określony wstępnie rozmiar strat wynikających z nieaktywności SP w eterze.

2. a - Po stwierdzeniu spełnienia wymagań regulaminowych przyjęto w poczet członków rzeczywistych PK 160 m:
nr 14, Marek Kraszula, Słubice;
nr 15, Bogusław Holzer, Rzeszów
- przyjęto również informację sekretarza - SP9EVP o zgłoszeniach kandydatów: SP6OQ, Wrocław i SP8JMA, Rzeszów.

b - Na wniosek SP7AW /SP7KTE/, w wyróżnieniu pierwszych łączności z Polską na 160 metrach /z danego kraju/, w poczet członków honorowych PK 160 m przyjęto:
nr 12, HB9NL, Frank Acklin, BUERON - op. HBØNL;
nr 13, UO5AP, Jurij Czeredniczenko, KISZYNIÓW;
nr 14 - W2QD, John Serafin, BASKING RIDGE, NJ, op. 4U1ITU.

3. 2 puchary fundacji nestora pracy DX-owej na 160 metrach - Stewarta S. PERRY'ego W1BB, za wybitne osiągnięcia DX-owe wśród nadawców SP na 160 metrach w sezonie DX-owym 1980/1981 / /okres od 1 września 1980 do 31 sierpnia 1981 r./ zostały wręczone:
   SP5IXI - Mirosławowi Rozbickiemu /przyjął z jego upoważnienia 7AW/;
   SP9DH - Adamowi Suchecie.

4. Po omówieniu celowości powołania wojewódzkich koordynatorów ds. 160 metrów dla utrzymania kontaktów i współpracy z zarządami oddziałów PZK oraz wzmożenia aktywności na 160 metrach, jak też poprawy informacji dot. tego pasma, postanowiono wystosowac pisemne zaproszenia do przyjęcia funkcji Wojewódzkich koordynatorów w pierwszym rzucie do kolegów: SP1CTN, SP1DPA, SP2AX, SP2FAP, SP3BIP, SP3BYZ, SP3HC, SP4DGN, SP5BB, SP5INQ, SP6OQ, SP6PH, SP6DMJ, SP8BVJ, SP8EMO, SP8FHJ, SP9AOA, SP9HWN, mając na względzie rozwinięcie działalności na pozostałe województwa.

5. 1,8 MHz DX BAND PLAN wg koncepcji przedstawionej przez SP9DH postanowiono przekazać za pośrednictwem ZG PZK Komitetowi Wykonawczemu I Regionu IARU w celu dalszego rozpropagowania i ew. zatwierdzenia na Konferencji IARU.
   Postanowiono także poprosić SP5BB i SP5INQ o bezpośrednie kontaktowanie się z biurem ZG PZK celem sporządzania wyciągów dla potrzeb PZ 160 m z REGION I IARU NEWS oraz innych otrzymywanych przez ZG PZK periodyków.

6. W związku z przewidzianym regulaminem PK 160 m przeprowadzeniem w roku 1983 zjazdu sprawozdawczo-wyborczego klubu, wstępnie przyjęto termin wrzesień/październik 1983 r. w miejscowościach:
   1 - Czerna k.Krzeszowic, przygotowanie - SP9EVP;
   2 - Lubniewice, przygotowanie - SP3FIR.

7. W sprawie wydawania dyplomu "SP 160 METER AWARD" postanowiono:
   a - czynności award managera powierzyć SP7AW;
   b - warunki i projekt dyplomu skierować do Award Managera PZK w celu zatwierdzenia;
   c - SP7AW i SP9EVP podejmą kroki zmierzające do wydrukowania stosownego nakładu dyplomów.

SP9DH

KOMUNIKAT BIURA ZARZĄDU GŁÓWNEGO PZK

Biuro Zarządu Głównego PZK otrzymało nakaz opuszczenia budynku przy ul. Nowy Zjazd 1 w terminie do końca grudnia 1982 r. Budynek, w którym dotychczas mieściła się siedziba Zarządu Głównego PZK będzie po remoncie przeznaczony na cele służby zdrowia. Proponowane nowe pomieszczenia nie odpowiadają naszym potrzebom, w związku z czym czynione są starania o uzyskanie odpowiedniego lokalu. Nowy adres Biura ZG PZK będzie podany w RBI, natychmiast po wznowieniu nadawania radiostacji SP5PZK z nowej siedziby. Będzie także przekazany do Zarządów Oddziałów Wojewódzkich PZK i opublikowany w Biuletynie /zapewne w następnym numerze/.

Raport nasłuchowy SP9DH z CQ WW DX CONTEST CW /27-28.11.1982 r/

1.8 MHz

Sat, 27 Nov 82, czasy UTC:

00.00 RG6G OHøW GU3TXF OK1DTN UA3LEO YU3EY UB5UKO LZ2BE UO5OOOB
.15 HB9AGA EA9EU UC2AFB SP1ADM G3RPB UP2BCG UK2GAB UK2FAA
DL1RK EA2ØP PA3BFM
.15-30 SP6CZ GM3PFQ EW6V GD4BEG UK2RKX
.30-45 OH3TQ 4X4NJ OE3FS UM8MAZ F3TV
.45-59 LA4O UA9SAX EA8AK
= 32 kraje, strefy: 14 - 15 - 16 - 17 - 20 - 21 - 33.

Sun, 28 Nov. 82:

23.10-15 DK3GI UA3DKI OK1KPX 4X4NJ OZ1W GB2MM YU9W UK5MCO HB9AGA GW3YDX 5N8ARY UP2BAO SP1ADM UF6CR G3YOG
.15-20 UL7CAD UC2AFB EW6V
.20-25 LZ2BE ZB2EO UQ2GLW
.25-30 EA8AK SM6EHY PAØPFW OH3KM
.30-35 EA9EU F8TQ UA9SAX
.35-40 UK2RDX UA9CBO UK9ACP
.40-45 OHøW UO5ODB
.45-50 GM3YCB
.50-55 RG6G UM8MAZ
.55-59 EI9J
= w 50 min.: 34 kraje, strefy: 14 - 15 - 16 - 17 - 20 - 21 - 33 - 35

W innych porach: K1PBW z. o5, HZ1AB z. 21, 8P6J z. o8, P42E z. o9 oraz UV9AX, UA9SJL, NP4A, WB4OSN/C6A, UK9ADY, 9H1AV, EA2IA, EA3VY, TF3YH, UD6BW.

1,8 MHz hrd: krajów - 45, stref - 12.

Kraje: C6A - DA - EA - EA8 - EA9 - EI - F - G - GD - GM - GU - GW HB - HZ - LA - LZ - KP4 - PA - PJ2 - SM - SP - TF - U/Eu - U2F - UB5 - UC2 - UO5 - UP2 - UQ2 - UR2 - U/As - UF6 - UG6 - UD6 - UM8 - UL7 - W - 4X - 5N - 9H - ZB2 - OE - OH - OHØ - OZ - OK.

Strefy: 05 - 08 - 09 - 14 - 15 - 16 - 17 - 20 - 21 - 33 - 35 - 40.

Łączny czas nasłuchu: ok. 3,5 godz.

Inne pasma: /przesłuchiwane dość pobieżnie/:

3,5 MHz: SP3KCL SP9PT SP5ES SP8ALC SP2KBA SP2AJO SP8KAF SP5KCR SP2JS SP5KUT-3498,8 kHz, SP4KCM SP7AWA SP8ASP SP9AJA UG6GBD 3V8AL UAØA8B UA9TS HZ1AB VK6ANE OHøW UV9AX RG6G UM8MDX UL7LCZ SVØCG UA9CDM LX2FT 7X4AM EW6V UD6DKW SP9PDG.

7 MHz: CN8CX KV4FZ JA5BJC JA2YKA SP5KCR 5Z4DE 4M3BRF P42E 9Y4VU 9K2DX L8D/X ZY1RR V3LR A4XJO 3V8AL.

14 MHz: FRØGGL SP2DVH EA8QL SP5KCR SP3KCL CN8CX HZ1AB A4XJO RG6G NP4A

21 MHz: A4XJO GU3TXF EW6V 9K2DX.

28 MHz: K2UA - W1 - W3 - W4 - W5 - W6 - W7 - W8 - W9 - Wø - WE1, 2, 3, 7 OHøW UA9FAG Z23JO UF6OR SP7HT UK6APA NP4A CN8CX RG6G 8P6J K5NA/KP2 SP9KBY SVØAA 4M3BRF TF3YH PY2WG 9Y4VT LU1AF/D P42E V3MS HH2VP WB4OSN/C6A YV4BOU SP9BPT, mni Eu.

30

Amatorski przemiennik satelitarny ISKRA - 3

W dniu 18 listopada 1982 r. z pokładu stacji kosmicznej SALUT-7 umieszczono na orbicie kolejnego amatorskiego satelitę łącznościowego ISKRA-3. Jest on identyczny z umieszczonymi poprzednio ISKRA-1 i ISKRA-2, które ze względu na zbyt wysoką temperaturę szybko zaprzestały pracy.

Oto wstępne dane o ISKRZE-3, na podstawie własnych nasłuchów, w szczególności sieci AMSAT-EU-NET /soboty 10.00 UTC 14.280 kHz/:

parametry początkowe

apogeum 364 km
perygeum 347 km
okres obiegu 91,403 min = 1h31m24s
nachylenie orbity 51,6 deg
separacja orbit 23,653 deg W/orb

orbita wzorcowa

nr 64 22 Nov 82 07h40m07s UTC na 70,6 deg W
t = 91,403 min ap/per. 345/360 km sep. 23,238 deg W/orb.

Ze względu na stosunkowo niską orbitę i związany z tym opór resztek atmosfery parametry orbity m.in. czas obiegu i wysokość będą się zmieniać, a sam satelita nie będzie miał zbyt długiej żywotności.

Pokładowe urządzenia łącznościowe:

Beacon /nadajnik telemetrii i tekstów z pamięci wewnętrznej/:
f = 29.583 kHz, moc pełna 1 W, zmniejszona 300 mW /uwaga - na pierwszych kilkudziesięciu orbitach telematria wskazywała na moc wyjściową ok. 50 mW, zapewne ze względu na zbyt wysoką temperaturę wnętrza/.

Przemiennik

pasmo wejściowe 21.230 kHz - 21.270 kHz szer. pasma 40 kHz
pasmo wyjściowe 29.580 kHz - 29.620 kHz
Wymagana moc stacji naziemnej - 200 W ERP /np. 200 W outp. + dipol lub 50 W outp. + 3 el. YAGI/.

Pamięć wewnętrzna

W dniu 21 listopada wypróbowano po raz pierwszy system pamięci pokładowej 256 bitów, wpisując weń poniższy tekst, a później nadając go przez nadajnik beacona tempem ok. 80 zn/min;
CQ DE ISKRA 3 73 FROM ISKRA NR 3

Telemetria

Zastosowano system 7 lub 14 kanałów, zbliżony do stosowanych w satelitach typu RADIO /RS-3 do RS-8/, patrz "Radio" nr 8/82.
Pierwsze sygnały odebrał WØCY na orbicie nr 6, 18.XI. o 1520 UTC.
Normalnie stosowany układ linii:

RØØ DØ4 G57 U8Ø W83 K45 OØ1 /orb. nr 50, G3IOR/

Dodatkowa litera "T" oznacza obecność nośnej w kanale odbiornika odbierającego komendy z Ziemi, pierwsze komendy podano 20 listopada rano:

TRØØ TDØ2 TGØ6 TU9Ø TW98 TKØ1 TOØ1 /orb. nr 32, PAØDLO/

Mogą również występowac dodatkowe litery A, M, G, N, np.:

ARØØ	AD17	AGØ2	AU7Ø	AWØØ	AKØ1	AOØ1	/orb. nr 19, WØCY/
MRØØ	MD66	MG1Ø	MU64	MW66	MK??	MO13	
GRØØ	ND89	NG52	NU47	NW46	NK94	NO97	/orb. nr 47, LZ1AB/.

Za dnia, podczas obecności warstwy F2 odbiór w kanale wyjściowym, a zwłaszcza telemetrii jest mocno utrudniony przez bardzo silny sygnał radaru pracującego nielegalnie w wyłącznie amatorskim paśmie 28,0 - 29,7 MHz. Ponadto silne zakłócenia notuje się od amatorskich stacji FM pracujących w zakresie 29,5 - 29,7 MHz. Tym niemniej sam przemiennik, jako przewidziany do "nocnej" pracy, tj. w okresie gdy pasmo jest "martwe" na skutek zbyt niskich wartości warstwy F2, winien być stosunkowo dobrze odbierany właśnie w godzinach nocnych.

Bliższych informacji udziela stacja Instytutu Lotnictwa UK3ABT, którego koło naukowe studentów jest konstruktorem i wykonawcą satelity, jak również steruje jego pracą.

SP9ADU

OGŁOSZENIA

Przychylając się do propozycji niektórych Czytelników Biuletynu, zawartych w listach do redakcji, postanowiliśmy z dniem 1 stycznia 1983 roku obniżyć koszt ogłoszeń publikowanych w naszym piśmie z 10 zł za wyraz do 5 zł za wyraz. Wpłat za ogłoszenia należy dokonywać na konto Redakcji i Administracji Biuletynu PZK w PKO IX O. w Warszawie nr 1599-76106-132, wpisując treść ogłoszenia na odwrocie środkowego odcinka przekazu. Treść ogłoszenia można także przesłać bezpośrednio do redakcji. Za treść ogłoszeń redakcja nie odpowiada.

- Poszukuję uszkodzonego miernika V-640 lub podobnego. Może być uszkodzony system lub scalony układ pomiarowy. Poszukuję także tunera stereofonicznego, może być także uszkodzony. Wiktor Chojnacki SP5QU, skrytka pocztowa 86, 00-973 Warszawa 22, telefon 22-31-74.

- Kupię lampę oscyloskopową B6S1 oraz Um-5B. Waldemar Binkowski, Przyczyna Dolna 21, 67-400 Wschowa.

DRUK WRiTV zam. 26/U/P/83 M-98

WYDAWNICTWA POLSKIEGO ZWIĄZKU KRÓTKOFALOWCÓW

KRÓTKOFALOWIEC POLSKI – Wkładka do miesięcznika „Radioelektronik".

BIULETYN PZK – Miesięcznik redagowany przy współpracy szerokiego kręgu czytelników i korespondentów terenowych.

REDAKCJA I ADMINISTRACJA BIULETYNU POLSKIEGO ZWIĄZKU KRÓTKOFALOWCÓW
KONTO PKO IX Oddział w Warszawie nr 1599-76106-132
REDAKCJA: Redaktor Naczelny – Wiktor Chojnacki SP5QU
Redaktor Techniczny – Mieczysław Rybak SP5RM
Sekretarz Redakcji – Barbara Staszczak
ADRESY: Redakcji, skrytka pocztowa 86, 00-973 Warszawa 22
Administracji, skrytka pocztowa 1, 00-950 Warszawa
TELEFONY: Redaktor Naczelny – 22-31-74
Administracja – 26-73-73
Materiały w Biuletynie zamieszczane są na warunkach honorowych.
Prawa autorskie zastrzeżone. Redakcja rękopisów nie zwraca.
Koszt rocznej prenumeraty Biuletynu 280 zł.

Redakcja Biuletynu przyjmuje do publikacji ogłoszenia dotyczące kupna, sprzedaży lub wymiany podzespołów, urządzeń i literatury z zakresu amatorskiej radiokomunikacji. Koszt ogłoszenia 5 zł za wyraz. Wpłaty na konto Redakcji i Administracji Biuletynu Polskiego Związku Krótkofalowców z zaznaczeniem na odwrocie, że wpłata dotyczy ogłoszenia (na odwrocie blankietu PKO podać czytelnie treść ogłoszenia).
Treść ogłoszenia można także przesłać bezpośrednio do Redakcji, podając datę i kwotę wpłaty. Za treść ogłoszenia Redakcja nie odpowiada.

RADIOWY BIULETYN INFORMACYJNY PZK

Cotygodniowa audycja dla radioamatorów i krótkofalowców, przygotowywana i opracowywana przy współpracy radiosłuchaczy przez Kolegium Redakcyjne w składzie: SP5RM, SP5SE, SP5BD, SP5BLD, emitowana przez Centralną Amatorską Radiostację Polskiego Związku Krótkofalowców SP5PZK w Warszawie w paśmie 3,5 MHz SSB wg czasowo przyjętych ustaleń, podanych do ogólnej wiadomości radioamatorów i krótkofalowców. Wszelką korespondencję i zapytania prosimy kierować pod adresem: Społeczna Redakcja Radiowego Biuletynu Informacyjnego Polskiego Związku Krótkofalowców, skrytka pocztowa 320, 00-950 Warszawa. Na kopertach prosimy pisać w skrócie RBI PZK.
Telefony Redakcji RBI PZK – 26-73-73 i 26-65-25.

DRUK

OPŁACONO GOTÓWKĄ

ADRESAT:

Zarząd Główny PZK
Skr. Poczt. 320
00-950 Warszawa