POLSKI ZWIĄZEK KRÓTKOFALOWCÓW

BIULETYN

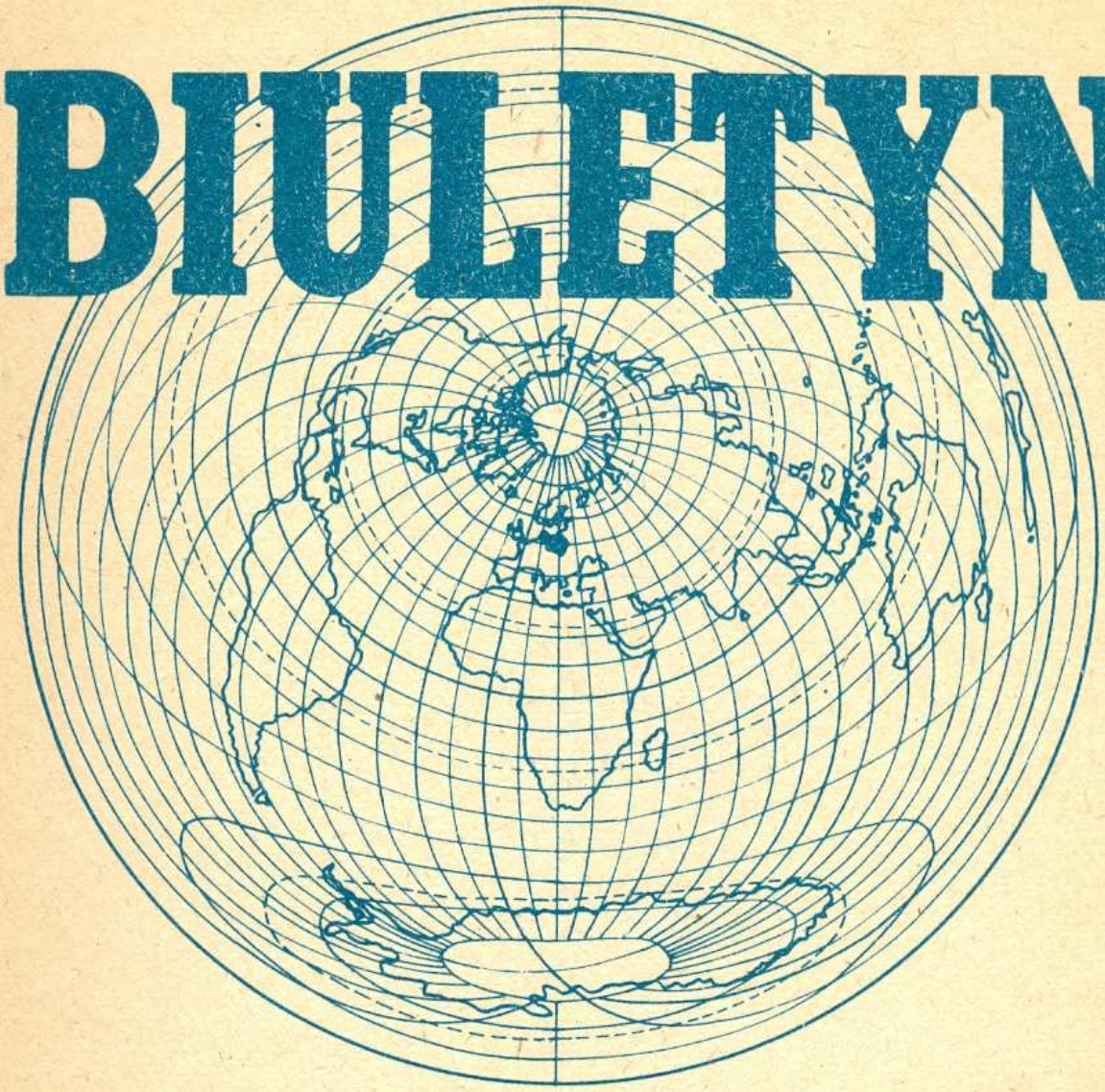

NR 2 LUTY 1985

POLSKI ZWIĄZEK KRÓTKOFALOWCÓW

Istnieje od 22 lutego 1930 roku
stowarzyszenie wyższej użyteczności
Członek Międzynarodowej Unii Radioamatorskiej (IARU)

PREZYDIUM ZARZĄDU GŁÓWNEGO PZK

Prezes – prof dr inż. Andrzej Zieliński SP5LVV
Wiceprezes d/s organizacyjnych – Ryszard Reich SP4BBU
Wiceprezes d/s sportowych – Juliusz Schmidt SP3AUZ
Wiceprezes d/s technicznych – Jerzy Niewada SP7HF
Sekretarz – Jerzy Miskiewicz SP8TK
Skarbnik – Stefan Wyporski SP5BFW
KF Manager PZK – Jerzy Baluk SP5LM
UKF Manager PZK – Wojciech Stępniewski SP6ARE
ARS Manager PZK – Zbigniew Kłossowski SP4BQW
Członek – Wiktor Chojnacki SP5QU

GŁÓWNA KOMISJA REWIZYJNA PZK

Przewodniczący – Jan Kwasnowski SP8AJI.

GŁÓWNY SĄD KOLEŻEŃSKI PZK

Przewodniczący – Zbigniew Rybka SP8HR

KLUBY SPECJALISTYCZNE PZK:

Polski Klub ARS
Prezes – Jerzy Klabon SP3FFN

Polski Klub DX (SPDXC)
Prezes – Henryk Cichoń SP9ZD

Polski Klub UKF
Prezes – Wojciech Stępniewski SP6ARE

Polski Klub 160 metrów
Prezes – Adam Sucheta SP9DH

FUNKCJE PRZY ZARZĄDZIE GŁÓWNYM PZK

Awards Manager PZK – Antoni Kubicki SP5BB
QSL Manager PZK – Andrzej Wasilewski
QRA Manager PZK – Zbyszko Kupczyk SP5ZK
Redaktor Naczelny Wydawnictw i Biuletynu PZK – Wiktor Chojnacki SP5QU
Redaktor Naczelny Radiowego Biuletynu Informacyjnego PZK – Mieczysław Rybak SP5RM

MIĘDZYNARODOWA UNIA RADIOAMATORSKA (IARU)

Członkowie PZK pełniący funkcje z wyboru w organach I Regionu IARU:
Wiceprzewodniczący Komitetu Wykonawczego I Regionu IARU – Wojciech Nietyksza SP5FM
Przewodniczący Grupy Roboczej ARS – Krzysztof Słomczyński SP5HS
Przewodniczący Grupy Roboczej EMC – Henryk Cichoń SP9ZD

BIURO ZARZĄDU GŁÓWNEGO PZK

Biuro ZG PZK, Warszawa. ul. Jaracza 2, piętro V.
Adres dla korespondencji: skrytka pocztowa 320, 00-950 Warszawa
Telefony: 26-73-73, 26-65-25
Konta: NBP XV Oddział w Warszawie Nr 1153-8628-139-11
NBP IV Oddział w Warszawie Nr 1049-7096-132
Centralne Biuro QSL: skrytka pocztowa 320, 00-950 Warszawa, tel. 26-65-25

BIULETYN

Nr 2 Luty 1985 r.

W NUMERZE:

QTC	str.	1
Z działalności klubów		2
Regulamin sekcji QRP		3
Z żałobnej karty		5
Dyplomy		8
Dział techniczny		
Odbiornik homodynowy z konwerterem na 2 m		11
Cyfrowy częstościomierz z jednym wyświetlaczem		13
Odbiornik na pasmo 14 MHz		18
Na pasmach		23
Wyniki zawodów z okazji "Świętokrzyskich Dni Kultury"		24
Wyniki zawodów z okazji Dnia Łącznościowca		26
Dzień Górnika w Zagłębiu Konińskim Węgla Brunatnego		27
Wyniki stacji SP w zawodach CQ WW DX Contest 1983 /CW/		28
Czyżby brak wzorców?		30
Wiadomości UKF		31
Ogłoszenia		32

Numer zamknięto 1985.01.02

Druk. WRiTV zam. 47/U/P/85 – 3000 egz.

WITAMY IX ZJAZD KRAJOWY PZK !

QTC

W dniach bezpośrednio poprzedzających 55-lecie Polskiego Związku Krótkofalowców zebrali się w Warszawie delegaci krótkofalowców z wszystkich Oddziałów PZK w kraju na IX Zjeździe Krajowym Związku. W ten sposób dobiegła końca przedłużona, najtrudniejsza chyba w dziejach PZK, kadencja jego władz naczelnych.

Jestem przekonany, że będę wyrazicielem intencji wszystkich Czytelników, Sympatyków i Współpracowników naszego pisma, składając w tym miejscu życzenia owocnych obrad Zjazdowi Krajowemu PZK, a także życząc nowowybranym władzom naczelnym Związku aktywnej i skutecznej działalności dla dobra całego krótkofalarstwa polskiego.

Niech rozpoczynająca się nowa kadencja Zarządu Głównego PZK upłynie w spokojnym świecie i w okresie dalszego zacierania skutków kryzysu w kraju i niech przyniesie nam, krótkofalowcom wiele nowych sukcesów !

SP5QU

Z DZIAŁALNOŚCI KLUBÓW

Zarząd Międzyzakładowego Klubu Polskiego Związku Krótkofalowców przy Naczelniku Miasta Jarosławia informuje, że w dniu 14.11.1984 r. odbyło się rozszerzone posiedzenie Zarządu.

W posiedzeniu oprócz Członków Zarządu wzięli udział;
sekretarz Komitetu Miejskiego PZPR Tow. Andrzej Gronkowski,
przewodniczący Rady Miejskiej Patriotycznego Ruchu Odrodzenia Narodowego
Ob. Wacław Spiradek i Naczelnik Miasta Janusz Ważny.

Obradom przewodniczył prezes Klubu Kol. Zbigniew Guzowski SP8AUP.

Tematem posiedzenia była ocena tegorocznej działalności Klubu, oraz ustalenie programu działania na rok 1985.

Przedstawiciele władz polityczno-administracyjnych miasta wyrazili uznanie dla członków Klubu za ich aktywny udział w realizacji programu obchodów 40-lecia Polski Ludowej, oraz w innych przedsięwzięciach, podejmowanych na terenia miasta.

W trakcie dyskusji ustalono główne kierunki działalności Klubu w 1985 roku.

Jako główne zamierzenia uznano włączenie się krótkofalowców w obchody 40-tej rocznicy zwycięstwa.

Dla uczczenia Dnia Zwycięstwa postanowiono przeprowadzić w dniach 9 do 12.05.85 r. Krótkofalarskie Dni Aktywności o puchar Naczelnika Miasta Jarosławia.

W 1985 r. Klub nasz obchodzić będzie 15-lecie swej działalności. Z tej też okazji działacze Klubu postanowili zorganizować w dniach 21 do 24.03.1985 r. Krótkofalarskie Dni Aktywności o puchar Prezesa Klubu.

Na wniosek przewodniczącej Komitetu Organizacyjnego Spotkania YL, działającego przy tut. Klubie, Kol. Zofii Guzowskiej SP8LNO planuje się zorganizowanie w dniach 20 i 21.07.85 r. I-go Ogólnopolskiego Spotkania YL.

W tym kierunku poczyniono już pewne prace organizacyjne, polegające na zebraniu informacji od Koleżanek nadawców i nasłuchowców poprzez rozesłanie specjalnych informacji i ankiet.

Koleżanki, które dotychczas nie otrzymały ankiety i informacji o Spotkaniu YL, proszone są o pilny kontakt z naszym klubem.

Ponadto, z okazji powyższego spotkania przeprowadzone zostaną w dniach 18 do 20 kwietnia 1985 r. Krótkofalarskie Dni Aktywności pod patronatem Przewodniczącego Rady Miejskiej PRON, która objęła honorowy patronat nad tym spotkaniem.

2

Tradycyjnie już w dniach 20 i 21 lipca 1985 r. zorganizowane zostanie VII Spotkanie Krótkofalowców - Jarosław 85.

Wiele miejsca w swej pracy jarosławscy krótkofalowcy zamierzają poświęcić działalności na rzecz Narodowego Czynu Pomocy Szkole.

W tym celu planowane są przedsięwzięcia służące pomocą w wychowaniu młodzieży poprzez organizowanie na terenie Klubu krótkofalarskich zajęć pozalekcyjnych.

Zarząd Klubu nawiązał również ścisły kontakt z Zarządem Miejskim ZSMP w Jarosławiu w celu organizacji wspólnych szkoleń młodzieży interesującej się krótkofalarstwem.

W tym celu w okresie najbliższych ferii zimowych zorganizowany zostanie w Stryszawie k. Suchej Beskidzkiej obóz szkoleniowo-wypoczynkowy dla 30-osobowej grupy młodzieży.

Wszystkie zaplanowane przedsięwzięcia mają wszelkie szanse powodzenia dzięki dużemu zainteresowaniu działalnością klubu ze strony władz i szerokiego poparcia działaczy społecznych naszego miasta.

SP8AUP

REGULAMIN SEKCJI QRP KLUBU SP6ZDA

1. Sekcja QRP przy klubie SP6ZDA Harcerskiego Ośrodka Łączności zrzesza sympatyków łączności radiowej, posługujących się urządzeniami nadawczymi małej mocy, zwanych potocznie QRP.
2. Podstawowym zainteresowaniem członków sekcji WRP jest wykorzystywanie pasm krótkofalowych, włącznie z pasmem 160 m, a także pasmo CB jak też i UKF.
3. Uczestnictwo w działalności sekcji QRP nie ogranicza przynależności klubowej, można bowiem być członkiem swojego macierzystego klubu, a branie udziału w działalności sekcji QRP nie narzuca członkostwa harcerskiego klubu SP6ZDA. Obowiązuje jedynie przestrzeganie regulaminu Harcerskiego Ośrodka Łączności.
4. W ramach sekcji QRP wykonuje się montaż, opracowywanie i uruchamianie swoich urządzeń nadawczych i odbiorczych, prowadzi się dyskusję nad problemami łączności radiowej i eksploatacją urządzeń małej mocy, antenami, zasilaczami itp. sprawami związanymi z QRP.
5. Uczestnikiem sekcji QRP może być też Kolega nie mieszkający we Wrocławiu. Będzie wówczas sympatykiem-korespondentem, ale będzie zobowiązany do kon-

taktu listownego, np. raz na kwartał, przysyłając krótkie podsumowanie swojej pracy w eterze, a co pewien czas powinien odwiedzić klub SP6ZDA w celu zapoznania się z nowymi osiągnięciami sekcji QRP.

6. Uczestnikiem sekcji QRP może też być nasłuchowiec. Jest jednak zobowiązany do posiadania własnego odbiornika, prowadzenia logu nasłuchowego i wysyłania kart QSL. Powinien też przygotowywać się do przyszłej pracy operatorskiej na urządzeniu QRP.

7. Członkowie sekcji QRP posługują się nadajnikami o małej mocy doprowadzonej /input/ nie większej niż 10 watów. /Im mniejsza moc, tym większa satysfakcja dla użytkownika/.

8. Obowiązkiem uczestników sekcji QRP jest przestrzeganie zasad ham spiritu, m.in. regularne wysyłanie kart QSL, na kartach QSL zaznaczanie "stacja QRP", a też i używanie specjalnych kart QSL z nadrukiem "QRP".

9. Obowiązkiem uczestników sekcji QRP jest branie czynnego udziału w zawodach QRP oraz pożądana jest praca z terenowych QTH z zasilaniem bateryjnym.

10. Do obowiązków należy też propagowanie urządzeń skonstruowanych w sekcji QRP.

11. Młodzi członkowie sekcji QRP, początkujący nadawcy i nasłuchowcy są otoczeni opieką ze strony starszych i doświadczonych kolegów.

12. Uczestnicy sekcji QRP mają swój dzień klubowy raz w miesiącu, spotykając się w każdy pierwszy wtorek miesiąca.

13. W sekcji QRP jest prowadzona giełda części radiowych, przydatnych dla celów urządzeń QRP.

14. Dla montażu, uruchamiania i eksploatacji własnych urządzeń członków sekcji QRP, klub harcerski SP6ZDA udostępnia swoje przyrządy, wyposażenie techniczne, bibliotekę, swój lokal itp.

15. Członkowie sekcji QRP mają prawo do uczestniczenia w kursach na licencję, organizowanych przez HOŁ.

Opracowanie
SP6GB, SP6KU

Z żałobnej karty

Zarząd Oddziału Wojewódzkiego Polskiego Związku Krótkofalowców w Zielonej Górze z głębokim żalem zawiadamia, że w dniu 27 października 1984 r. zmarł

Kolega Juliusz Schmidt SP3AUZ

wiceprezes ZG PZK d/s sportowych, prezes ZOW PZK w Zielonej Górze.

Nieubłagany los wyrwał Go z naszego grona nieoczekiwanie i zbyt wcześnie. Odszedł od nas nie tylko Kolega, ale przede wszystkim działacz oddany całym sercem sprawom sportowym Związku. Pełniąc społeczne funkcje w Związku był współtwórcą sukcesów krótkofalarstwa polskiego w kraju i poza jego granicami. Był nie tylko działaczem, ale również wychowawcą młodzieży. Jako społecznik działał również w innych organizacjach, wszędzie tam, gdzie mógł przyjść z pomocą innym. Ta postawa życiowa sprawiła, że pozostanie na zawsze w naszej wdzięcznej pamięci.

Jego śmierć była dla nas wszystkich wstrząsem. Jeszcze nie tak dawno, bo 14 października 1984 r. otwierał kolejny XII Zjazd sprawozdawczo-wyborczy OW PZK w Zielonej Górze.

Opuszczaliśmy salę po kilku godzinach, składając Julkowi gratulacje. Podjął się ponownie pełnienia funkcji prezesa.

Na Jego twarzy odbijało się zmęczenie. Od kilku tygodni stan zdrowia Julka był niezadowalający. Nie poddawał się, pracował i innych zachęcał i porywał do pracy, do działania.

Z krótkofalarstwem zetknął się w Jasieniu. Tu mieszkał, uczył się i tu rozpoczął pracę zawodową. Pierwsze kroki stawiał w Radioklubie Ligi Obrony Kraju, gdzie otrzymał znak nasłuchowy SP3-7017.

Rok 1963 - zdaje egzamin na świadectwo uzdolnienia kategorii IV. Jesienią tego roku otrzymuje zezwolenie i znak wywoławczy SP3AUZ. Pracuje aktywnie w eterze, udziela się społecznie w PZK i innych organizacjach społecznych. Zawodowo pracuje na stanowiskach kierowniczych w Jasieniu i Nowej Soli, z którą pozostanie związany do końca. Rok 1964 przynosi podwyższenie limitu mocy do 50 watów. Pracuje aktywnie na wszystkich pasmach. Umiejętnie godzi obowiązki rodzinne, zawodowe i pracę społeczną z ukochaną pasją, jaką jest krótkofalarstwo. Odnosi wiele sukcesów. Jest oceniony, lubiany i cieszy się niekłamanym autorytetem.

5

Rok 1967 - Julek otrzymuje zezwolenie na czas nieokreślony i możliwość pracy mocą 250 watów. Julek włącza się aktywnie do pracy w ZOW PZK.
Przez wiele lat pełni funkcję QSL managera SP3 z siedzibą w Nowej Soli. Funkcję tę pełni wzorowo, praktycznie do ostatnich dni życia. Jest inicjatorem i jednym z organizatorów popularnych zawodów KF "Dni Zielonej Góry".

Rok 1971 - wybieramy Julka na prezesa ZOW PZK w Zielonej Górze. Od tego momentu następuje jakościowy zwrot w działalności ZOW. Umiejętne kierownictwo, duże zdolności organizatorskie, umiejętność zjednywania ludzi, zapał, energia, pracowitość i osobisty przykład powodują burzliwy rozwój krótkofalarstwa na Ziemi Lubuskiej. Zielona Góra jest na ustach nadawców SP.

Julek, cokolwiek robił, robił do DOBRZE.
Julek jest propagatorem dobrej roboty, zachęca do udziału w imprezach, zawodach. Dzięki Jego staraniom, pomocy i organizacji, krótkofalowcy zielonogórscy przez szereg lat utrzymują się w czołówce krajowej. Wygrywamy SPDX Contesty. Jego praca i zaangażowanie przynoszą rezultaty.
Reprezentuje Ziemię Lubuską na kilku kolejnych zjazdach PZK w Warszawie i Chorzowie. Zostaje wybrany do władz PZK.
Nie zaniedbuje pracy w eterze. Jest członkiem SPDXC. Zdobywa wiele cennych dyplomów krótkofalarskich. Przez wiele lat, Julek był wśród nas zielonogórzan, najlepszy. Był dla nas przykładem godnym naśladowania. W największym nawale pracy i obowiązków znajdował czas na radę, pomoc, uśmiech i chwilę koleżeńskiej rozmowy.
Pracował bardzo dużo. Często bywał w Warszawie, by tam wypełniać swoje powinności i obowiązki społeczne. Wracał zmęczony by zasiadać za biurkiem w Zielonej Górze i godzić obowiązki kierownika biura OW PZK i prezesa w jednej osobie.
Był coraz częściej zmęczony - mówił o tym.
Nosił się z zamiarem rezygnacji z pracy w ZG PZK. Coraz częściej dawała znać o sobie męcząca Go choroba. Po kolejnym spotkaniu w poniedziałek 15 października 1984 r., w dzień po zjeździe, Julek poddał się. Choroba okazała się tym razem silniejsza. Leżąc w domu myślał o sprawach PZK, nie przypuszczał .....
Nad ranem 27 października nastąpił gwałtowny atak choroby.
Pomimo natychmiastowej pomocy, Jego serce przestało bić.
Dzięki osobistym cechom charakteru, mądrości i doświadczeniu, przyjaznemu stosunkowi do ludzi, niespotykanej pracowitości i konsekwencji w dążeniu do ce-

6

lu, łatwości kontaktów z ludźmi, miał wielu serdecznych i oddanych Mu przyjaciół.

Bogate doświadczenie w pracy społecznej zjednywało mu szacunek i poważanie. Odszedł od nas człowiek prawego charakteru, aktywny społecznik, wspaniały Kolega. Żył 51 lat.

30 października nad Jasieńskim cmentarzem trzykrotnie zagrzmiała salwa kompanii honorowej jednostki Ludowej Wojska Polskiego. Oddane zostały honory oficerowi rezerwy, porucznikowi Juliuszowi. Przy dźwiękach żałobnego marsza, trumna z ciałem spoczęła w grobie. Odprowadzili Julka na miejsce Jego spoczynku koledzy z kilku województw. Żegnaj Juliuszu. Pamięć o Tobie pozostanie zawsze żywa.

SP3BYZ

W dniu 13 listopada 1984 r. odszedł od nas na zawsze Kolega "Toni" Janiczek - SP2AN z Sopotu, ostatni założyciel Morskiego Klubu Krótkofalowców w dniu 8 maja 1938 r. w Gdyni.

Urodził się w dniu 7 maja 1905 r. na Śląsku Opolskim, tej ziemi twardych Polaków. Pracując w Szamotułach /PO/ został w 1931 r. członkiem Poznańskiego Klubu Krótkofalowców. Licencję pod znakiem SP1J, później SP1DJ, otrzymał w grudniu 1932 r., był więc jednym ze "złotych jubilatów" krótkofalarstwa polskiego. Od 1935 r. mieszkał w Gdańsku, lecz licencji na terenie ówczesnego Wolnego Miasta nie otrzymał. Pracował dorywczo z terenu Gdyni. W 1939 r. jako ochotnik otrzymał przydział do radiostacji polowej przy Sztabie Obrony Wybrzeża, przekazując nasłuchy osobiście legendarnemu płk. Dąbkowi.

Był członkiem - założycielem OTC przy ZOW w Gdańsku i jego wiceprzewodniczącym do chwili nagłej śmierci. Do końca czynny w eterze, zawsze pogodny, życzliwy, bardzo koleżeński. Będziemy o Nim zawsze pamiętać !

SP2AO

DYPLOMY

DIPLOME LOUIS BRAILLE

Dyplom wydawany w trzech klasach;

Klasa I - przeprowadzić minimum dwa QSO ze stacjami francuskimi, których operatorzy są niewidomi.

Klasa II - przeprowadzić minimum pięć QSO ze stacjami francuskimi, których operatorzy są niewidomi.

Klasa III - przeprowadzić minimum pięć QSO ze stacjami francuskimi, których operatorzy są niewidomi oraz pięć QSO z niewidomymi pochodzącymi z innych krajów.

Wydawca - NATIONAL UNION OF BLIND RADIO - HAMS.

Koszt - 10 IRC.

Adres - F6BDL H.Leroy
72 avenue de la Republique
F - 80300 ALBERT
Francja.

Wykaz francuskich operatorów niewidomych można uzyskać przesyłając 2 IRC na adres F6BDL.

EUROPEAN COMMUNITY AWARD

Wydawca: "Reseau Luxembourgeois des Amateurs d'Oudes Courtes".

Dyplom wydawany jest z okazji 25-tej rocznicy wspólnoty europejskiej.

O dyplom mogą ubiegać się nadawcy i nasłuchowcy.

Wymagania: Należy zgromadzić minimum 100 pkt.

Każda łączność ze stacją z jednego z państw - członków wspólnoty daje 1 pkt. QSO z wykazaną stacją może być liczone tylko raz . Z jednym państwem przedstawić można nie więcej niż 20% QSO /pkt/. Należy przeprowadzić co najmniej 5 QSO z Luxemburgiem.

QSO ze stacją LXØRL może zastąpić brakującą łączność z jakimkolwiek innym państwem. Pasma i rodzaj emisji dowolne.

Zgłoszenie, potwierdzone przez dwóch nadawców lub klub, przesłać należy na adres: LX1CC Reiff MILL
P.O.Box 1764
L - 1017 Luxembourg.

Koszt - 10 IRC.

Award Manager może poprosić o QSL do kontroli.

8

Lista państw - członków wspólnoty europejskiej i data przystąpienia:

25 marzec 1957 r. - DL, I, ON, F, FC, LX, PA, /IS, IT/.

1 styczeń 1973 r. - EI, G, /GD, GI, GJ, GM, GU, GW/, OZ.

1 styczeń 1981 r. - SV.

UWAGA: każdy kraj wspólnoty musi być wymieniony przynajmniej raz.

WAPP - WORKED ALL PP

Wymagania: W okresie od 1 stycznia do 31 grudnia 1983 r. przeprowadzić łączności z sześcioma prefiksami brazylijskimi: PP1, PP2, PP5, PP6, PP2. Pasma i rodzaj emisji dowolne.
Obowiązuje przesłanie potwierdzonej listy.

Koszt: 8 IRC.

Adres: Labre - Goias - Coordenador De Diplomas
P.O. Box 676
74.000 - GOIANIA - GO
Brasil - South America.

Uwaga: WAPP jest dyplomem okolicznościowym, wydawanym z okazji 50 rocznicy miasta GOIANIA. Stacje o prefiksie PP2 muszą pochodzić z tego miasta.

CWSP - "SAO PAULO GROUP of CW"

Wymagania: Uzyskanie łączności z 5 stacjami członkami grupy po 15.10.1976 r.
Emisja: tylko CW. Pasma - dowolne.
Obowiązuje przesłanie potwierdzonej listy.

Opłata: 10 IRC.

Adres: CWSP - P.O. Box 15.098
01000 - SAO PAULO - Brasil.

Wykaz członków: PY2AA, AAI, ACH, ADI, AEO, AES, APE, ARX, ASI, ATL, AVB, AWL, BTR, BW, BWD, BZD, CJW, CPU, CQM, CZX, DCB, DHP, DJE, DML, DY, EM, EMM, ESY, FFA, FWR, FWT, GPA, GVV, GXC, GWF, GWO, GYB, JM, JN, JX, KN, OE, RG, SI, TR, WD, WSS, XB, YP, ZA, PY1DG/2.

GPCW - GRUPO PRAIANO DE CW

Wymagania: Nawiązać łączności z minimum 3 członkami lub kandydatami klubu. Zalicza się łączności po 5 listopada 1973 r. Emisja - wyłącznie CW. Minimalne raporty 338.
Obowiązuje przesłanie potwierdzonej listy.
Dostępny także dla SWL.

Opłata: 5 IRC.

Adres: GPCW
P.O.Box 556
11100 SANTOS, SP. - Brasil.

Wykaz członków: PY2ARX, BBO, BKT, BOP, CE, CJW, CYE, CZL, DBU, DCP, DHP, DYX, EMM, EW, EWB, EXD, EYF, FDO, FHC, FNB, FPE, FRW, FWT, GYJ, JN, RG, TJD, TT, UGR, XIO, YON oraz PY2DG/2.
Kandydaci - PS8AKL, PY1CMS, PY5CMS, PY7BOS, PY9AY.

CWP - CW PETROPOLIS

Wymagania: Uzyskanie w zależności od klasy odpowiednich ilości łączności /tylko emisją CW/ po 1 grudnia 1983 r.

Klasa I - 10 brazylijskich miast oraz 2 łączności z członkami lub kandydatami CWP.

Klasa II - 20 brazylijskich miast oraz 4 łączności z członkami lub kandydatami CWP.

Klasa III - 30 brazylijskich miast oraz 6 łączności z członkami lub kandydatami CWP.
Jeden członek CWP może być zaliczony powtórnie, jeżeli pracował na innym paśmie.

Opłata: 7 IRC.

Potwierdzone zgłoszenie przesłać na adres;
CWP - P.O. Box 90415
25 - 600 - PETROPOLIS - RJ - Brasil.

Wykaz członków: KA9KUH, PP2ADY, PP7JCO, PT2ACZ, GK, PT7AFA, APS, AYE, AZG, BPR, BVY, CC, DFF, DK, DMX, DRW, DWM, DYO, EBK, EBN, ECL, EWN, JF, KT, MIT, OB, PL, QN, QQ, RD, TBW, TG, UBS, URQ, UTZ, UUW, UWI, VEC, VMV, WXU, YOC, YOV, ZFF, PY2AC, IL, KQ, MC, MR, ORW, RLQ, RRG, PY3CJI, MQ, PY6AMJ.

Dyplom wydawany także nasłuchowcom.

SP3BYZ

10

DZIAŁ TECHNICZNY

Odbiornik homodynowy z konwerterem na 2 m

Odbiornik odznacza się dużą czułością i zbudowany jest z części zakupionych w BOMISie i Centrali Harcerskiej.

Wykorzystałem wskazówki S. G. Żutajewa z książki:"Amatorska radiostacja UKF" /po rosyjsku/ oraz uwagi i schematy z "Amateurs Radio Handbook" 83 rok.

Z pierwszej książki wypróbowałem układ konwertera 144/7MHz stosując jednak z braku miejsca tradycyjne cewki wejściowe na 144 MHz.

Wzm. w.cz. w układzie OE zastosowałem w nim tranzystor F200 zakupiony w Centrali Harcerskiej /jest to zapewne BF200/, mieszacz także na F200. Obwód w kolektorze mieszacza nastrojony na środek pasma homodyny, po nim wzm. 7 MHz na BF24C lub F200.

Detektor na 4 diodach D9E lub innych DOG, potem 100 decybelowy wzmacniacz m.cz. Na wejściu tego wzmacniacza należy zastosować niskoszumne BC413, bo od nich zależy poziom szumów odbiornika. Należy też dobrać sprzężenie VFO/detektor pod względem szumów/ zobaczyć w którym miejscu zwiększanie pojemności sprzęgającej nie powoduje wzrostu sygnału w słuchawkach lecz szumu/.

Wybór p.cz. jest dowolny; wyższych p.cz. /ponad 10MHz/ VFO można uruchomić na częstotliwości 2 razy mniejszej niż p.cz. a to ze względu na stabilność VFO.

Odbiornik ten odbiera także lokalne stacje FM pracujące ze stabilizacją kwarcową podobnie jak AM.

Używałem dipola 75 om 8 m, słuchałem na 2xW66. Schemat ideowy obok.

SP7-I405 ex SP7JPN

Komórka wydawnicza PZK informuje, że ukazała się już broszura pt. "Cyfrowe układy scalone w urządzeniach KF i UKF", autorstwa inż. Janusza Leszczyńskiego SP5CIB. Koszt broszury 200 zł przy zakupie na miejscu: w Zarządach Oddziałów Wojewódzkich PZK lub w ZG PZK. Przy ewentualnej wysyłce pocztą, zamawiający pokrywa koszt wysyłki. Zaleca się zakupowanie broszur w macierzystych ZOW PZK, które w tym celu powinny zaopatrzyć się w ZG PZK w odpowiedni zapas broszur. Również kluby /w tym także kluby specjalistyczne/ mogą zaopatry-

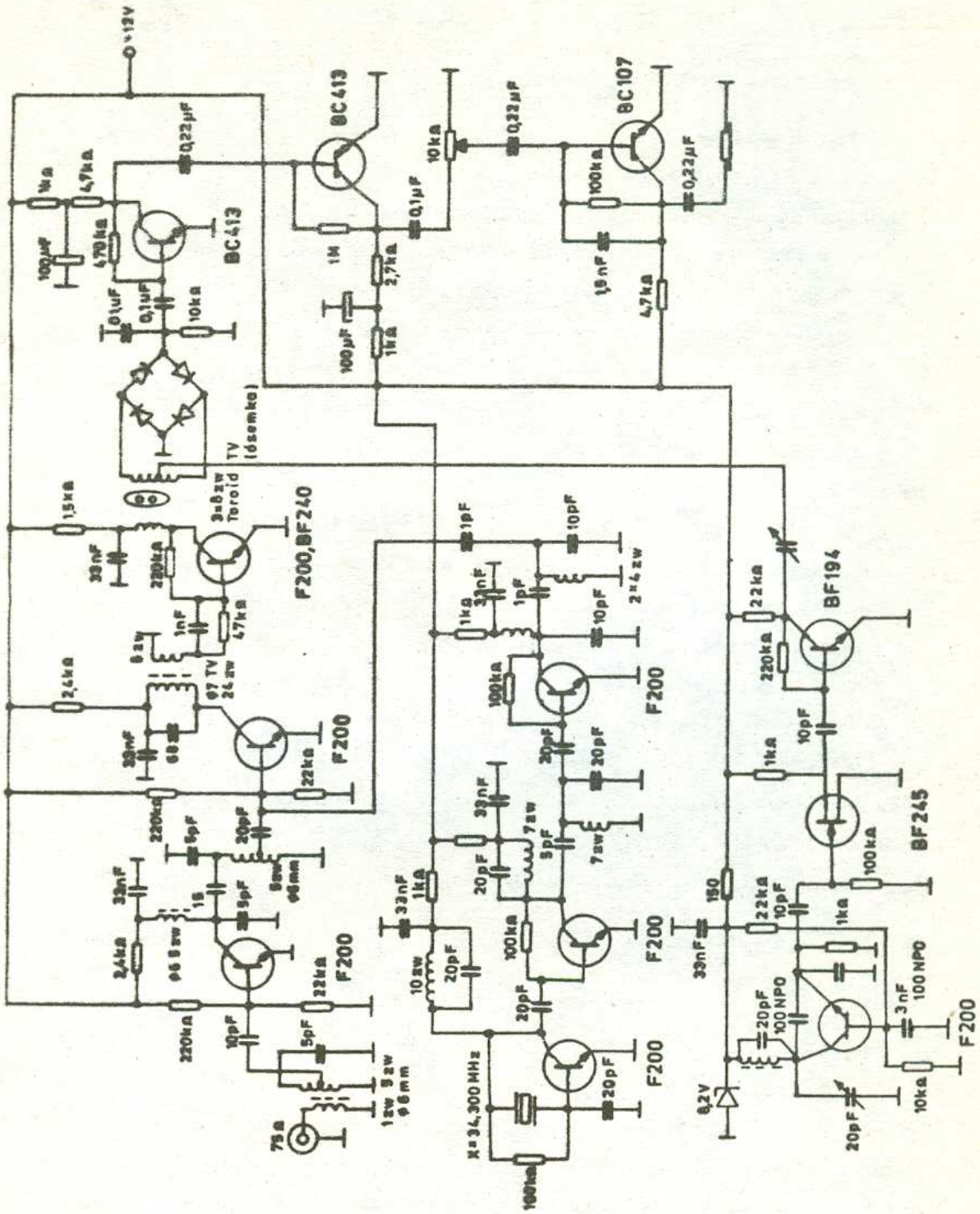
+12V
BC413
BC413
BC107
F200,BF240
F200
F200
F200
F200
F200
F200
BF194
BF245
TV (ósemka)
3×8zw Toroid
X=34,300 MHz
75Ω
8,2V

12

wać się zbiorowo w w/w broszury w celu rozprowadzenia wśród swoich członków. Prosimy nie obciążać indywidualnymi zamówieniami zespołu Redakcji i Administracji "Biuletynu PZK".

SP5QU

Cyfrowy częstoliwościomierz z jednym wyświetlaczem

Pomiar częstotliwości opisanym poniżej miernikiem polega na kolejnych pomiarach: dziesiątek MHz, jedności MHz, setek kHz, dziesiątek kHz, jedności kHz i setek Hz. Częstotliwościomierz działa do ok. 60 MHz.

Rys. 1 przedstawia: wzmacniacz wstępny, dzielnik przez 4 rozszerzający zakres mierzonych częstotliwości i pełniący funkcję bramki, generator impulsów sterujących oraz układy - sterowania bramką, kasowania licznika oraz sterowania pamięcią.

Na rys. 2 przedstawiono przełączany dzielnik częstotliwości, licznik, pamięć oraz układ sterowania wskaźnikiem LED - o wspólnej anodzie. Opisany częstotliwościomierz można wykorzystać także jako cyfrową przystawkę do analogowej skali odbiornika lub transceivera.

Wówczas licznik 7490 należy zastąpić licznikiem programowanym 74192 /rys. 3/ i jednocześnie ze zmianą zakresów częstościomierza należy wpisywać za pomocą matryc diodowych w kodzie BCD kolejne wartości początkowe. Impulsy kasowania licznika 74192 są pobierane z punktu R. Jako przykład pokazano na rys. 3 sposób przełączania skali dla odbiornika 14,0 - 14,35 MHz przy p.cz. 9 MHz, częstotliwości BFO 8998,5 kHz i VFO przestrajanym w zakresie 5,0 - 5,35 MHz.

Na rys. 4 pokazano przebiegu wyjaśniające działanie logiki miernika, natomiast na rys. 5 - schemat prostego dzielnika częstotliwości wzorcowej 1 MHz/125 Hz, którym można zastąpić odpowiedni fragment schematu z rys.1.

SP2HLS

Od redakcji

Opisany częstościomierz można rozbudować, wykonując zamiast jednej dekady liczącej z wyświetlaczem - 4 lub więcej torów, zawierających pamięci, układy sterowania wyświetlaczami i wyświetlacze, zarówno w przypadku użycia liczników 7490, jak też liczników 74192.

Układ przełączania kolejnych pomiarów jest wówczas zbędny, natomiast matryce diodowe /w przypadku użycia układów 74192/, także nie przełączane, powinny być dołączone na stałe do odpowiednich liczników. Przełączanie zbiorczych szyn matryc diodowych konieczne jest w przypadku urządzeń wielopasmowych.

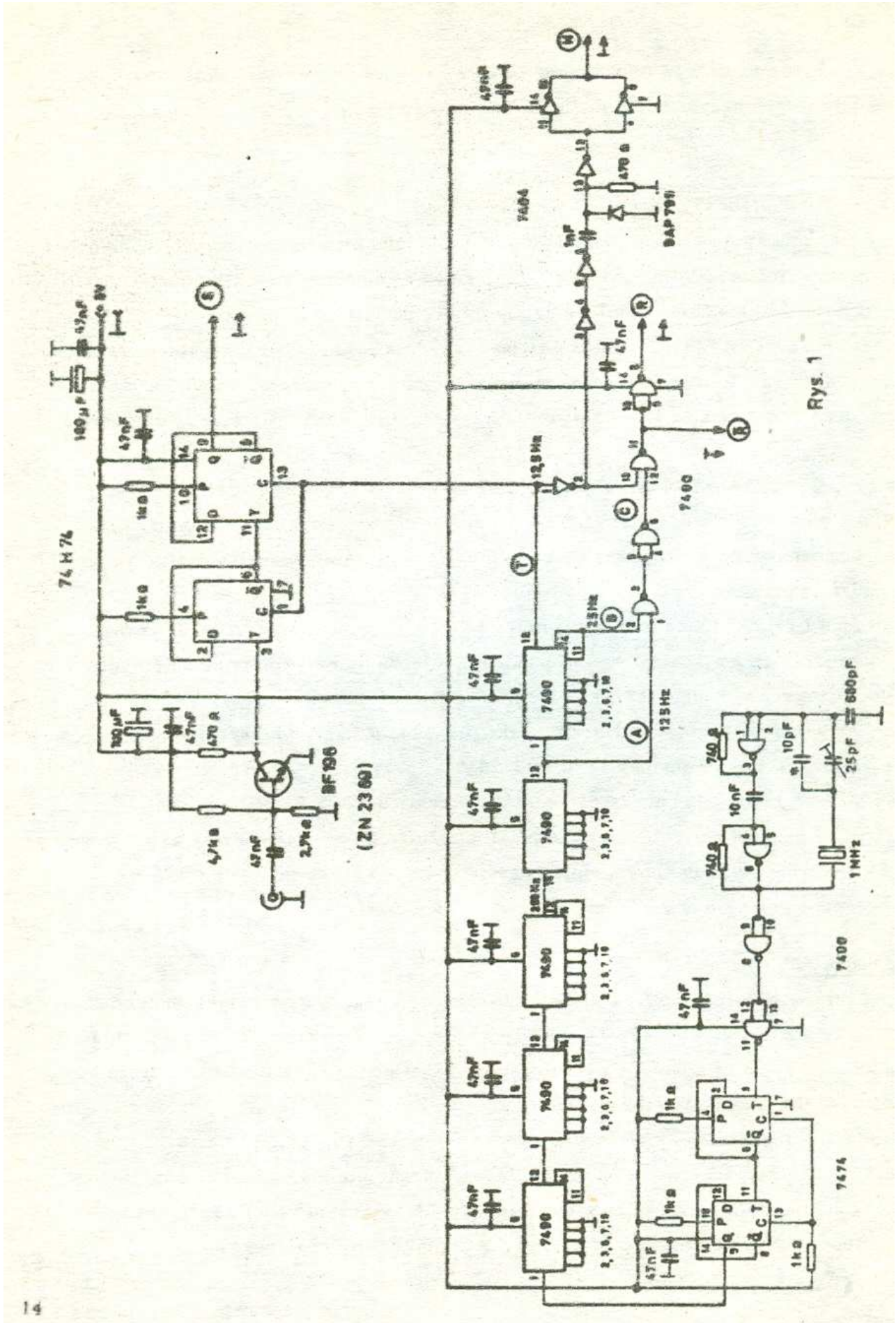
74 H 74
BF 196
(ZN 2369)
7490
7400
7404
7474
BAP 791
1 MHz
25pF
680pF
10pF
10nF
47nF
1kΩ
2,5kΩ
4,7kΩ
470 Ω
100 µF
12,5 Hz
25 Hz
1 nF

Rys. 1

14

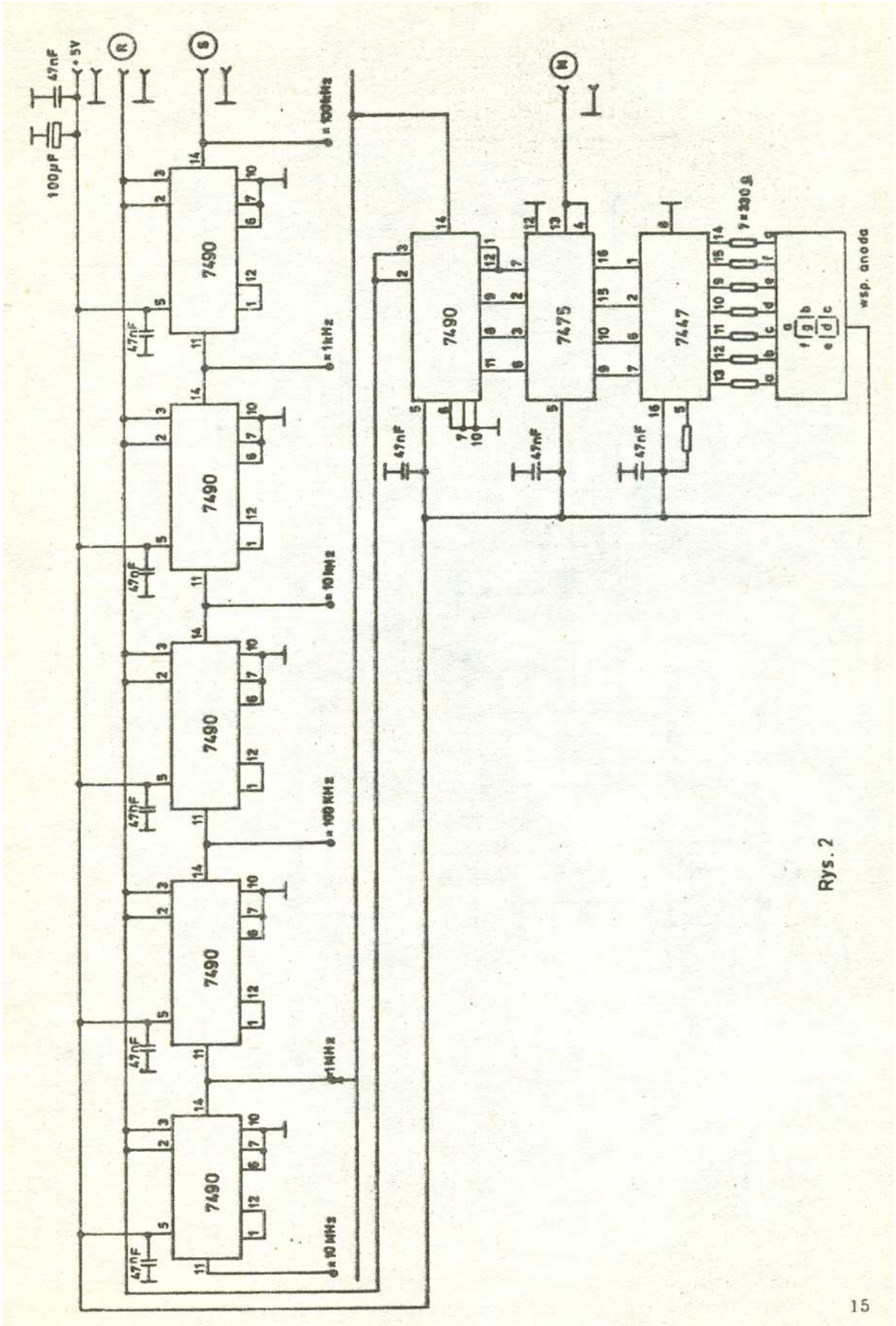
100µF
47nF
+5V
R
S
W
7490
7475
7447
47nF
= 100kHz
= 1kHz
= 10Hz
= 100 KHz
= 1MHz
= 10 MHz
7 = 330 Ω
wsp. anoda

Rys. 2

15

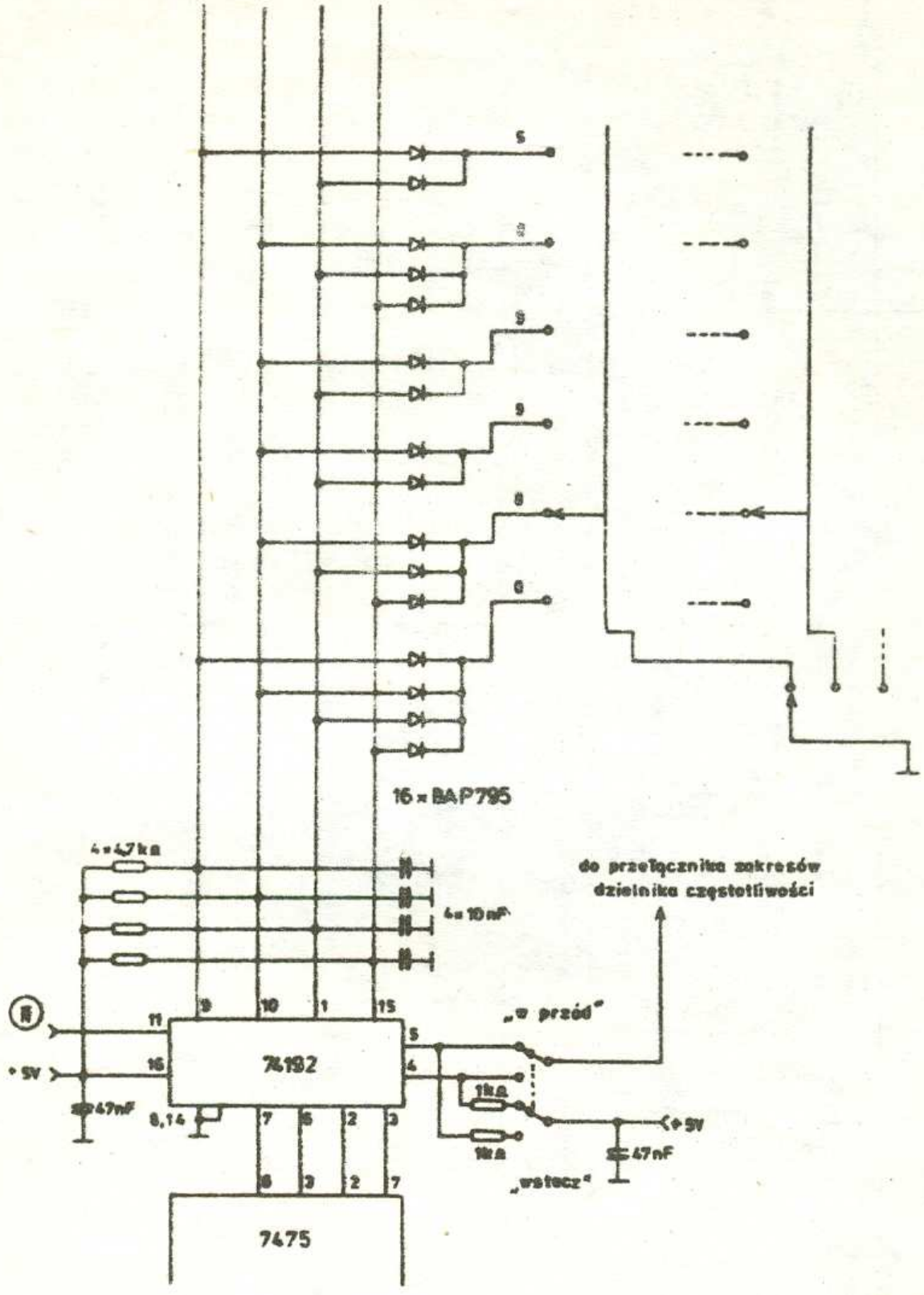
16 × BAP795
4 × 4,7 kΩ
4 × 10 nF
do przełącznika zakresów
dzielnika częstotliwości
„w przód"
„wstecz"
74192
7475
+5V
47nF
1kΩ
8,14

Rys. 3

16

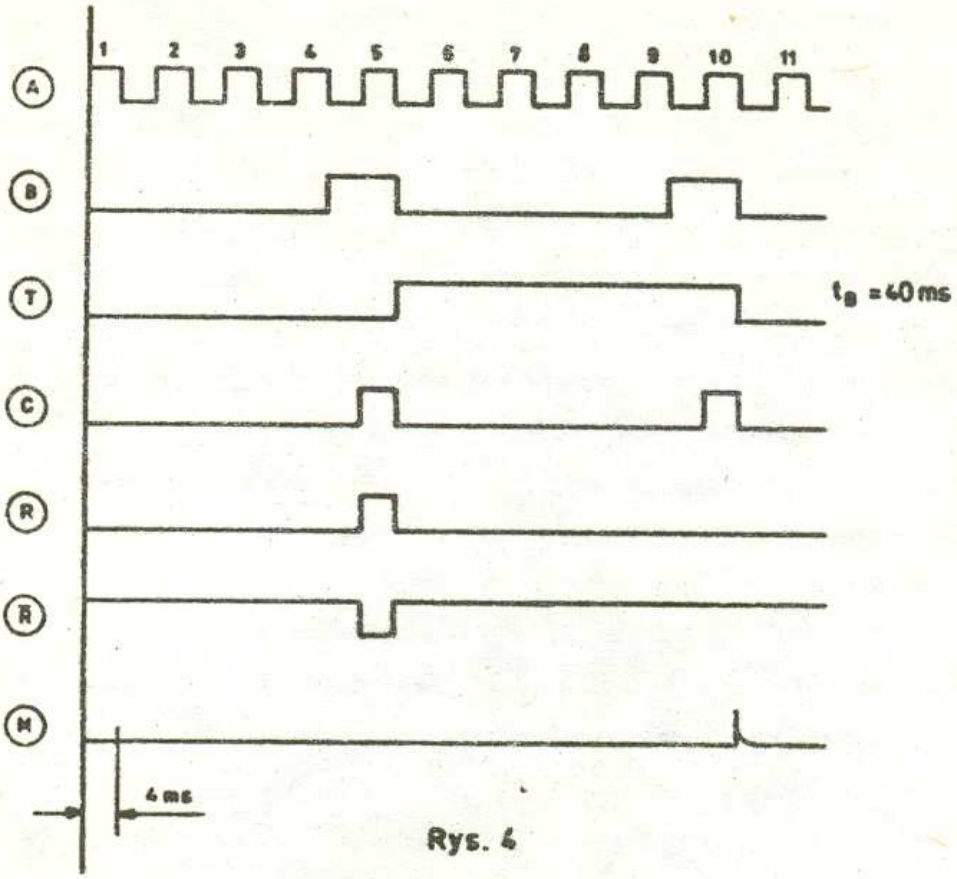
1 2 3 4 5 6 7 8 9 10 11
A
B
T
C
R
R
M
t_g = 40 ms
4 ms

Rys. 4

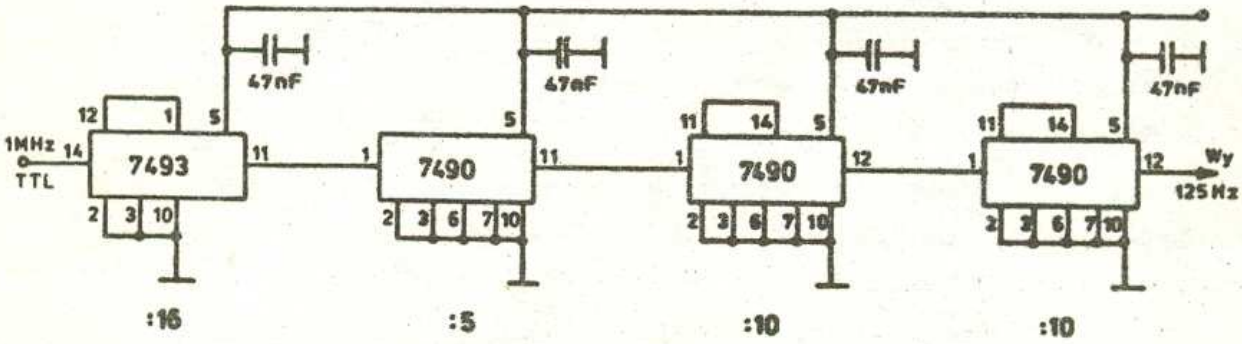
47nF
47nF
47nF
47nF
1MHz
TTL
7493
7490
7490
7490
Wy
125 Hz
:16
:5
:10
:10

Rys. 5

17

Odbiornik na pasmo 14 MHz

Konstruowanie odbiorników jednopasmowych nie jest ekonomiczne. Autor poleca - szczególnie początkującym oraz lubiącym eksperymentować - budowę odbiornika w dwóch blokach. W pierwszym znajduje się wzmacniacz w.cz., mieszacz i VFO, natomiast w drugim - filtr kwarcowy, wzmacniacz p.cz., detektor, BFO i wzmacniacz m.cz. Oba dobrze zaekranowane bloki należy połączyć złączami np. BNC i krótkim odcinkiem przewodu ekranowanego. Przystosowanie odbiornika do pracy na innych pasmach polega wówczas na budowie kolejnych bloków: wzmacniacz w.cz., mieszacz, VFO. Można też taki blok wykonać w wersji wielopasmowej. Ze względu na modulację skrośną i możliwość występowania sygnałów niepożądanych taka koncepcja jest lepsza niż wykonywanie konwerterów do odbiornika jednopasmowego. Na rys. 1 pokazano wzmacniacz w.cz., mieszacz /opis SP6AXW w nr 10/83 r. "Biuletynu PZK" /oraz VFO.

Napięcie zasilające VFO jest stabilizowane układem scalonym µA 723.

Dobra stabilizacja napięcia zasilającego VFO eliminuje możliwość wpływu zmiany obciążenia zasilacza, szczególnie przy odbiorze na głośnik i przy stosowaniu mało wydajnego zasilacza - o dużej rezystancji wewnętrznej, na częstotliwość VFO. Cewkę VFO najlepiej wykonać bez rdzenia o jak największej dobroci - wówczas bez trudu można uzyskać przy częstotliwości ok. 5 MHz stabilność kilkadziesiąt Hz/h. Aby mieszacz pracował z dużą dynamiką należy starannie dopasować impedancję wyjściową mieszacza do impedancji wejściowej filtru kwarcowego.

Na rys. 2 przedstawiono filtr kwarcowy, wzmacniacz p.cz., produkt detektor na układzie scalonym UL 1244 /odpowiednik TBA120U firmy Siemens/ i BFO.

Schemat wzmacniacza m.cz. przedstawiono na rys. 3.

Filtr dolnoprzepustowy 3 kHz zmniejsza szumy detektora i wytłumia ewentualne niskoczęstotliwościowe składowe produktu sygnału odbieranego i zakłócającego. Wskazane jest zastosowanie także filtru górnoprzepustowego 300 Hz oraz dodatkowego filtru telegraficznego.

Opisany odbiornik przed wmontowaniem filtru PP-9-A2-2R eksploatowałem z filtrem drabinkowym 9MHz pokazanym na rys. 4. Pasmo przenoszenia tego filtru jest węższe niż optymalne - jednak na tyle szerokie by emisja SSB była w pełni czytelna. Podobny efekt uzyskałem z filtrem drabinkowym 10,7 MHz wykona-

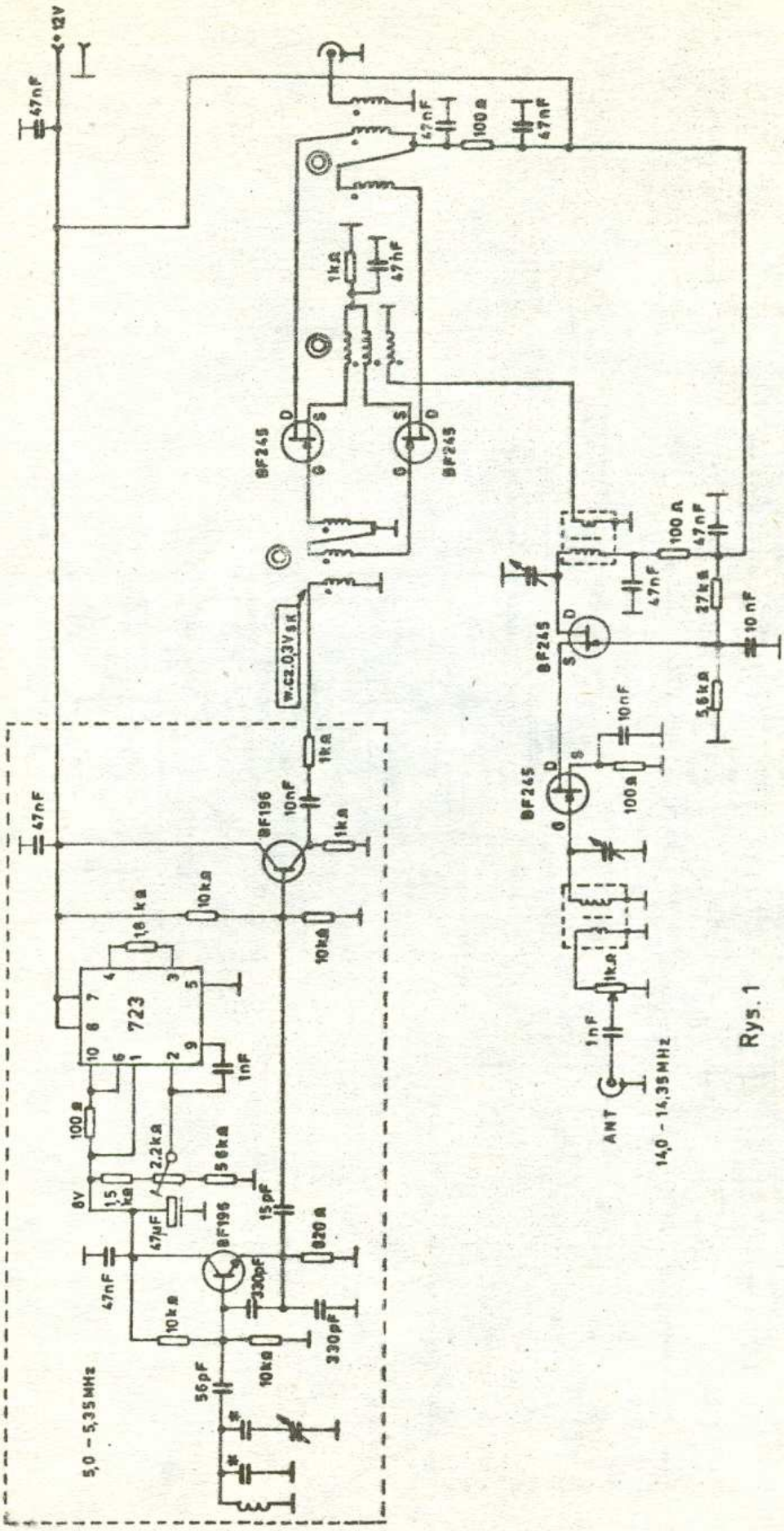
+12V
47nF
100Ω
1kΩ
BF245
BF196
723
10kΩ
1nF
100Ω
2,2kΩ
56kΩ
15pF
820Ω
330pF
56pF
47μF
8V
1,5kΩ
1,8kΩ
10nF
27kΩ
5,6kΩ
ANT
14,0 - 14,35MHz
5,0 - 5,35MHz
w.cz.0,3V SK

Rys. 1

19

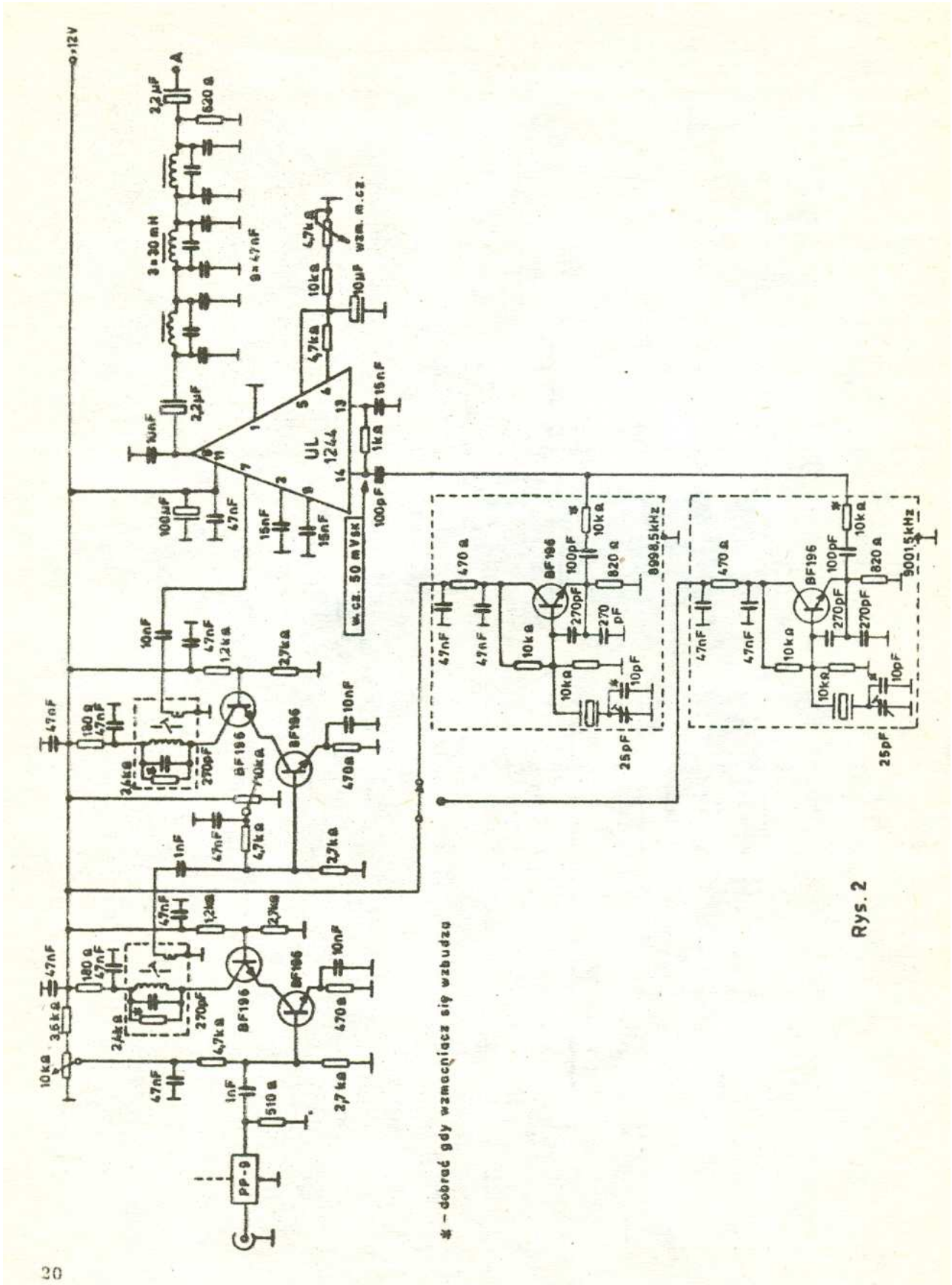

* – dobrać gdy wzmacniacz się wzbudza

Rys. 2

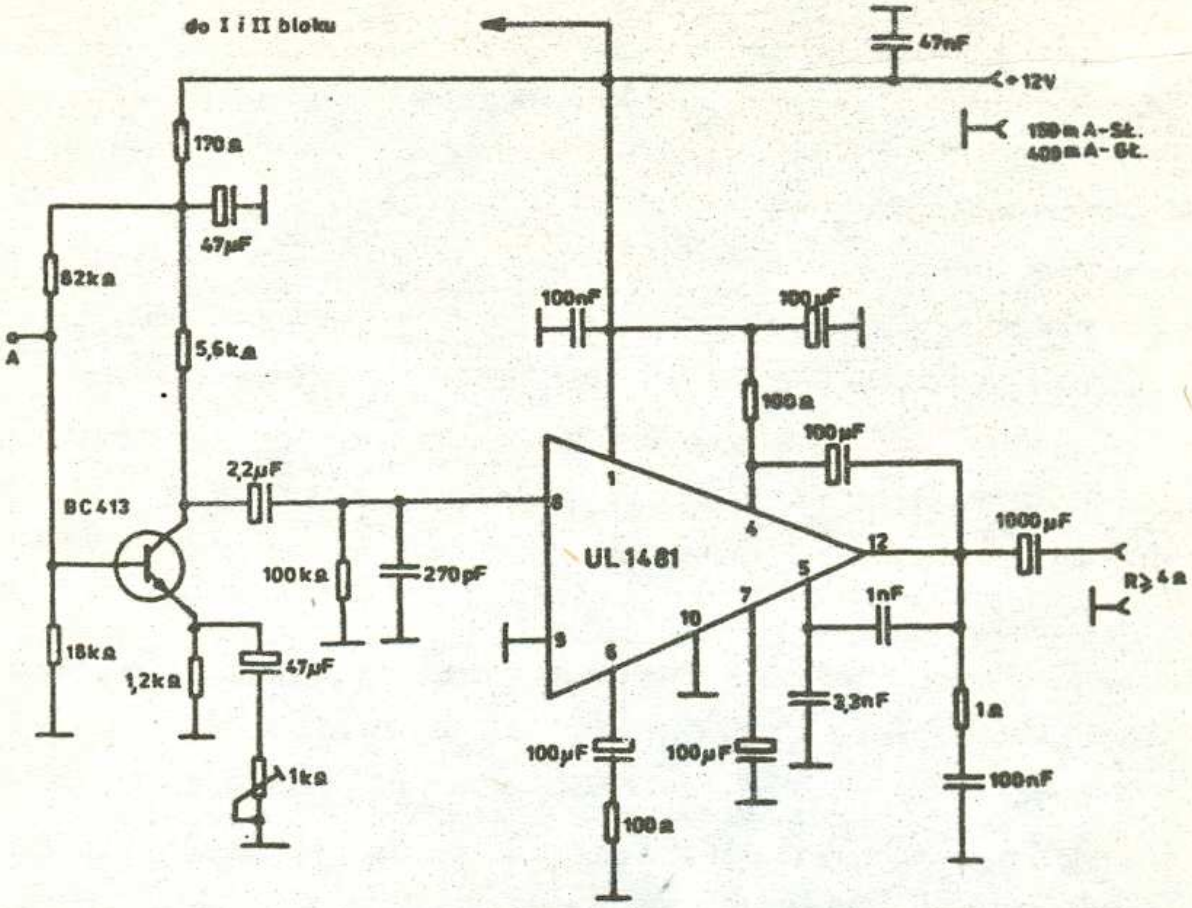
do I i II bloku
47nF
+12V
150mA-St.
400mA-Gt.
170Ω
47µF
82kΩ
A
5,6kΩ
100nF
100µF
100Ω
100µF
2,2µF
BC413
100kΩ
270pF
UL1481
1000µF
R≥4Ω
1nF
18kΩ
1,2kΩ
47µF
1kΩ
2,3nF
1Ω
100µF
100µF
100nF
100Ω

Rys. 3

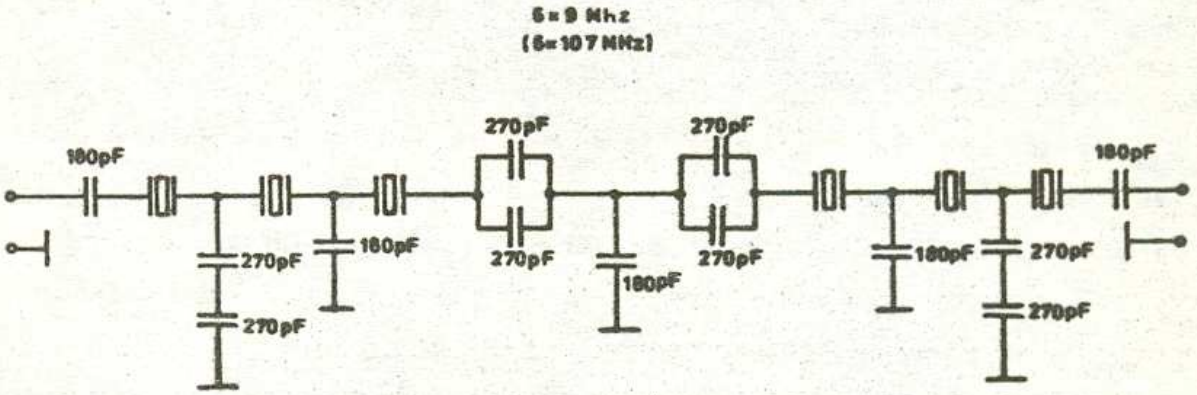
f = 9 Mhz
(f = 10,7 MHz)
180pF
270pF
270pF
180pF
270pF
270pF
270pF
270pF
180pF
180pF
180pF
270pF
270pF

Rys. 4

nym z dobranych o identycznej częstotliwościach kwarców z rozebranych filtrów FM. Częstotliwości pośredniej 10,7 MHz dla odbiornika na pasmo 14 MHz /z VFO: 3,3 - 3,65 MHz/ jednak nie polecam - trudne jest wówczas wyeliminowanie sygnałów lustrzanych z pasma radiofonicznego 41 m.

Zaznaczam, że filtr drabinkowy z pojemnościami podanymi na rys. 4 nie nadaje się do wzbudnicy SSB lub do transceivera. Moc oddawana przez nadajnik SSB jest proporcjonalna do kwadratu napięcia w. cz. na wyjściu filtru kwarcowego, stąd charakterystyka filtru nadawczego musi być bardziej wyrównana w paśmie przenoszenia niż wymagane jest to dla filtru odbiornika /wynika stąd też znany fakt, że tłumienie poza pasmem przenoszenia dla filtru nadawczego może być gorsze/.

Odpowiednie umiejscowienie częstotliwości generatora BFO względem charakterystyki pasma przenoszenia filtru kwarcowego może wymagać, przy stosowaniu identycznych kwarców w filtrze drabinkowym i w BFO, włączenia w szereg z kwarcem i trymerem także indukcyjności - włączenie w szereg z kwarcem pojemności zwiększa częstotliwość generatora /im pojemność mniejsza tym częstotliwość większa/, natomiast włączenie w szereg z kwarcem indukcyjności zmniejsza częstotliwość generatora kwarcowego.

SP2HLS

Uwaga Czytelnicy

W literaturze krótkofalarskiej, w tym także w krajach socjalistycznych, ukazuje się coraz więcej informacji, schematów i programów, dotyczących wykorzystania najpopularniejszych mikrokomputerów osobistych do obliczeń radioamatorskich i do celów krótkofalarskich. Liczba takich urządzeń, trafiających do rąk polskich krótkofalowców, szybko rośnie, toteż chcemy udostępniać naszym Czytelnikom wszelkie pożyteczne informacje z tej dziedziny /także programy/. Zachęcamy do nadsyłania wszelkich interesujących materiałów do naszego nowego działu. Oczekujemy na pierwsze materiały zapowiedziane przez SP2JPG.

SP2QU

Na pasmach

- Jesień 84 r. na odcinku DX-owym upłynęła pod znakiem przygotowań do wielkiej imprezy międzynarodowej, jaką rok rocznie jest "World Wide CQ DX Contest", zwany niekiedy nieoficjalnymi mistrzostwami świata. Najbardziej odzwierciedliło się to w przygotowaniach do licznych wypraw DX-owych. Z braku miejsca ograniczę się tylko do krótkiej relacji o paru.
- K9VV już w październiku 84 r. za najdogodniejsze miejsce do startu w CQ WW obrał sobie Macao /CR9, a ostatnio XX9/ i po drodze "zawadził" o Honkong, skąd nadawał pod znakiem K9VV/VS6 a następnie z Macao pod znakiem XX9VV. QSL cia KB9AW.
- Wyspę Wielkanocną obsadził zespół pracujący pod znakiem CEØGBL. QSL via WB3CQN. Stacja jest dobrze słyszana u nas na SSB w paśmie 14 MHz w godzinach rannych.
- Do najbardziej aktywnych stacji z Papui i Nowej Gwinei należy ostatnio P29FG, a z Wschodnich Karolin KC6IN /Tnx info SP8AWL/.
- Francuska Polinezja jest reprezentowana głównie przez Tahiti, gdzie liczba wydanych licencji zbliża się do 300. Jako ciekawostkę warto przytoczyć, że prezesem tamtejszego związku krótkofalowców jest Polak imieniem Stanisław, posługujący się znakiem FO8IW i słyszany na SSB w paśmie 14 MHz w godzinach rannych. Jest do dawny SP5RR.
- Wyspa Crozet /FW8/ przestała być rarytasem odkąd pojawiło się tam kilka bardzo aktywnych stacji jak np. FW8WH, FW8WJ i FW8WK. Czynne są na SSB głównie w paśmie 14 MHz. Polować na nie należy w godzinach rannych, kiedy na Pacyfiku wypadają godziny popołudniowe wzgl. wieczorowe. Niekiedy stacje te słychać do godz. 9 naszego czasu.
- Sułtanat Brunei, dawniej VS5, otrzymał nowy znak narodowościowy V8. Do bardziej aktywnych stacji z tego kraju należą V85BM i V85HG. Sąt to dawni VS5BM i VS5HG, pracujący dość aktywnie na wyższych pasmach KF.
- Okazuje się, że najwięcej krajów do DXCC w stosunku do zajmowanej powierzchni oferują Karaiby. Bliskość trzech kontynentów powoduje, że w wielu poważniejszych zawodach międzynarodowych wyprawiają się w rejon Karaibów nadawcy zagraniczni w nadziei na maksymalną punktację. Przegląd wyników wielu zawodów oczekiwania te potwierdza. Przy okazji warto wiedzieć, że najdogodniejszą dla nas porą do uzyskania QSO z Karaibami, szczególnie na niższych pasmach KF, są godziny ranne. Wtedy na Karaibach wypadają godziny około północy i maleje QR M od stacji północno amerykańskich.

SP8HR

KOMUNIKAT KLASYFIKACYJNY

Ogólnopolich Zawodów Krótkofalarskich, zorganizowanych z okazji "Świętokrzyskich Dni Kultury" przez Studencki Klub Krótkofalowców LOK SP7KTE przy Politechnice Świętokrzyskiej w Kielcach i Zarząd Wojewódzki Ligi Obrony Kraju w Kielcach w dniu 27 września 1984 r. Komisja zawodów - dokonała w dniu 12 października 1984 roku sprawdzenia nadesłanych dzienników i ustaliła:

I. W zawodach wzięło udział 188 stacji.
Dzienników nie nadesłały stacje: SP1FMH, SP2ITF, SP2KPF, SP3KEW, SP3KNX, SP3PEI, SP3PMA, SP7KTF, SP8KIU, SP8PEF, SP8PFI i SP9PAP.
Dzienniki do kontroli: SP2CAU, SP3GVX, SP4LDT, SP5JTF, SP6IGR, SP7ABL, SP8JMA, SP9DAE, SP9KMQ, oraz organizator SP7KTE.

II. Uzyskane wyniki:

1. Stacje indywidualne o mocy do 50 W.

1.	SP7MOC	8944 pkt.	23.	SP7NJX	2220 pkt.
2.	SP2BDR	8151	24.	SP2JKD	1920
3.	SP9MQO	7176	25.	SP2MDK	1840
4.	SP1FIC	7137	26.	SP8HJC	1794
5.	SP2LOB	7020	27.	SP4LXE	1776
6.	SP7OU	6596	28.	SP7MFR	1610
7.	SP2JVT	6006		SP9MDZ	1610
8.	SP7MOQ	5616	30.	SP4DMF	1596
9.	SP8NFB	5270	31.	SP8LWF	1554
10.	SP9MQG	5254	32.	SP7MUZ	1518
11.	SP1JUN/3	5202	33.	SP1HJK	1488
12.	SP2QG	4488	34.	SP5MBI	1292
13.	SP5GLK	3840	35.	SP9JDC	1254
14.	SP9LIZ	3410	36.	SP9IGY	1170
15.	SP6BEN	3200	37.	SP6IHE	1116
16.	SP2MKT	3072	38.	SP7MJL	806
17.	SP3DWH	3024	39.	SP4MSZ	720
18.	SP2LNW	2688	40.	SP9IKN	576
19.	SP9MZG	2500	41.	SP6LUV	572
20.	SP4NDL	2444	42.	SP7LFK	473
21.	SP9LWH	2250	43.	SP6ABW	408
22.	SP6JIU	2236			

2. Stacje indywidualne o mocy powyżej 50 W.

1.	SP5INQ	8480	8.	OK2BQL	3420
2.	SP6CZ	7626	9.	SP9BCH	2808
3.	SP9EMI	6112	10.	SP9AAB	2675
4.	SP3GXH	5814	11.	SP2FAP	2322
5.	OK1MEY	5661	12.	SP9GKM	1672
6.	SP6CJK	4640	13.	SP2GUC	1394
	SP9HTD	4640	14.	SP7CMR	1140
7.	SP7EWL	4191	15.	SP7CKF	868

3. Stacje klubowe o mocy do 50 W.

1.	SP6PCL	7904	5.	SP7KKX	5735
2.	SP3ZCU	6405	6.	SP7PGK	5624
3.	SP2PAT	6080	7.	SP7KKE	4900
4.	SP3PES	5740	8.	SP5ZBU	4805

9. SP6KJA	4692 pkt.	20. SP6KCS	1911 pkt.
10. SP6ZFU	4680	21. SP3KOP	1638
11. SP8PIX	4410	22. SP4KJL	1280
12. SP8KIF	4356	23. SP2PIT	1269
13. SP4KKQ	3630	24. SP6KDH	1139
14. SP7PED	2700	25. SP2ZCH	1080
15. SP8KKA	2675	26. SP2KSK	1040
16. SP1KOO	2652	27. SP3ZDB	660
17. SP2KFC	2464	28. SP9KDC	602
18. SP2KCW	2175	29. SP3ZAC	559
19. SP3KBJ	2444		

4. Stacje klubowe o mocy ponad 50 W.

1. SP8KDF	11223	21. SP4PZM	4116
2. SP4KCM	9828	22. SP3KCK	3930
3. SP5KEI	9545	23. SP9KAO	3729
4. SP2KKB	9348	24. SP9KHX	3392
5. SP7KME	9184	25. SP1KNJ	3348
6. SP7PZN	8946	26. SP5KKW	3030
7. SP1KNM	8151	27. SP3ZHW	2548
8. SP7KDG	8029	28. SP3KTC	2425
9. SP5KVW	7638	29. SP8KDU	2340
10. SP2ZHB/2	7626	30. SP2PIK	2256
11. SP7PBP	7380	31. SP4PIN	2208
12. SP9KJT	7372	32. SP9KLF	1936
13. SP6KLA	6956	33. SP9KUZ	1800
14. SP2KAE	6771	34. SP1KGU	1428
15. SP5KVP	6475	SP8KHK	1428
16. SP5PJX	5928	35. SP6PDT	1190
17. SP2KFV	5676	36. SP3KCL	736
18. SP8ZHY	4692	37. SP8KFP	588
19. SP9KAG	4521	38. HA1KVM	410
20. SP9KAT	4420	39. SP2KFQ	243

5. Nasłuchowcy

1. SP-0028-SU	11070	20. SP9-3769-KA	3840
2. SP-0062-ZA	10492	21. SP9-63000/K-KR	3776
3. SP-0054-SZ	8976	22. SP9-3646-KA	3596
4. SP2-7170	8820	23. SP-0263-WR	3276
5. SP6-8514	8550	24. SP9-3820-KA	3248
6. SP-1163-PO	8400	25. SP-2422-LG	3136
7. SP9-1573-KA	8159	26. SP-0018-OL	3060
8. SP-0059-KN	7954	27. SP-0043-LO/K	2592
9. SP-0037-SK	7560	28. SP9-61024-KR	2546
10. SP-0030-LO	7480	29. SP-0221-GD	2484
11. SP-0093-SZ	6970	30. SP-0197-KO	2376
12. SP3-1058-	6882	31. SP7-3228-PT	2192
13. SP-0003-KL	6624	32. SP-0009-BP	2132
14. SP-0181-GD	5460	33. SP-0118-JG	1794
15. SP-0113-JG	5402	34. SP-0204-KO	1224
16. SP-0608-BB	5056	35. SP4-208	1020
17. SP-0131-GO	4650	36. SP9-63002-KR	960
18. SP-0094-WA	4320	37. SP2-0308-BY	936
19. SP-0610-BB	3844	38. SP-0050-SU	510

III. Nagrody:

- za zajęcie I miejsc przyznano puchary,
- za zajęcie II i III miejsc przyznano nagrody rzeczowe,
- nasłuchowcy: za zajęcie I-III miejsc nagrody rzeczowe,
- za zajęcie I-VI miejsc we wszystkich grupach przyznano dyplomy,
- wszystkie skladyfikowane stacje otrzymują pamiątkowe plakietki.

Komisja zawodów

WYNIKI
zawodów z okazji Dnia Łącznościowca z dnia 1.X.1984 r.

Stwierdzono, iż w zawodach tych wzięło udział ogółem 175 radiostacji. W tym: 86 klubowych, 72 indywidualne oraz 16 nasłuchowych. Poza konkursem w zawodach uczestniczyła radiostacja OK 2 BTI. Dzienniki do kontroli wpłynęły od: SP1KYB, 2FF, 2UU, 2FAP, 3IBS, 3GVX, 4DCR, 4DMF, 6BEN, 6IGR, 6JYO, 6HTX, 6KSD, 6KSL, 7HOZ, 7GXK, 7IFM, 7LHX i 8AOJ - dziękujemy. Natomiast brak dzienników stwierdzono od: SP1HJK, 2LUB, 3KNX, 3KBJ, 3ZBY, 5KQJ, 6AQA, 7KMX, 8DJZ, 9DLT, 9MDZ i 9IIN. Dziennik po terminie nadesłała stacja SP9KUZ. A oto wyniki, uzyskane w poszczególnych grupach klasyfikacyjnych /w kolejności podajemy zajęte miejsce, znak radiostacji oraz suma zdobytych punktów/:

I. Klasyfikacja radiostacji klubowych

1.	SP7KTE/KI	2484	26.	SP2ZCD/GD	1206	51.	SP3KOP/PI	720
2.	4KCM/OL	2178	28.	6KJA/OP	1188		8KJX/KS	720
3.	5KVP/WA	2124	29.	2KMH/GD	1170		9KJM/KA	720
4.	7KDG/PT	2106	30.	3KEW/GO	1152	56.	1KKO/SZ	704
5.	5KVW/OS	1926		7PGK/LD	1152		5KEH/WA	704
6.	7KME/RA	1908	32.	2KUN/EL	1134	58.	4PHV/SU	684
7.	2PIK/BY	1854		7KKX/TG	1134	59.	3ZAU/PO	656
8.	1KNM/KO	1800		9KIA/KA	1134	60.	6KGJ/LG	648
9.	2KAE/BY	1710	35.	8ZOC/BP	1080	61.	2KFE/EL	630
	9KAO/TA	1710	36.	3KXC/KN	1062	62.	8KBN/KS	558
11.	8PBP/BP	1674	37.	2KMV/EL	1044	63.	9KDC/KA	528
12.	2ZHB/GD	1620	38.	3ZAC/PO	1044	64.	2KPT/EL	512
13.	2KFQ/BY	1548		7KYE/SI	1044	65.	6KTI/LG	504
14.	6KLA/LG	1530	40.	1KON/SL	1026		8KDW/CH	504
	9KBY/KR	1530	41.	9KKA/CZ	990	67.	8KIF/CH	496
16.	2ZFJ/EL	1422	42.	2KPF/BY	972	68.	2PIT/EL	450
17.	4KIG/SU	1404	43.	8KHK/KS	918	69.	5PGN/SE	448
18.	5KEI/SE	1386	44.	1KCJ/SZ	900		9KAT/BB	448
	6PCL/LG	1386		6GKN/OP	900	71.	8KAF/LU	432
	6ZFU/LG	1386		9KJT/KA	900	72.	2KDS/GD	416
21.	6ZFE/LG	1386	47.	1KVM/SL	864	73.	5KHU/SE	352
22.	5ZHP/WA	1350		3ZDB/ZG	864	74.	6KFA/WR	264
23.	5KTD/WA	1278	49.	1KOO/SL	800	75.	9KFP/KA	182
	7KBI/RA	1278	50.	6KDH/LG	784	76.	3PLC/GO	140
25.	2KSK/BY	1242	51.	2KPD/BY	720	77.	1KNJ/SZ	0
26.	2KMG/EL	1206		2ZCH/BY	720			

II. Klasyfikacja radiostacji indywidualnych

1.	SP5GIQ/WA	2592	6.	SP5IUL/WA	1422	11.	SP7HKK/PT	1350
2.	1FMH/SL	1836	7.	4GFG/BK	1408	12.	1LOP/SZ	1332
3.	7IVO/SI	1728	8.	3HUM/ZG	1368	13.	3LPG/LE	1314
4.	9JEM/KA	1710		5CTY/WA	1368	14.	9AAB/KA	1296
5.	9DAE/KA	1476		6CJK/WB	1368	15.	9MAV/TA	1278

16.	SP4MPB/OL	1242	28.	SP3FCO/KN	882	40.	SP2NBF/EL	486
17.	4LDT/BK	1205	29.	7EWL/KI	864	41.	2AFM/EL	450
18.	2JVT/WL	1188		8LNC/RZ	864		4MSZ/BK	450
19.	5EJ/WA	1152		9EML/BB	864			
	4OZ/SU	1152	32.	7MOQ/TG	856	43.	6AKU/OP	432
21.	2QG/WL	1116	33.	4NDL/SU	846	44.	3CJD/PO	416
	5ATO/WA	1116	34.	2EPM/BY	792	45.	5FKW/WA	352
23.	2JKD/GD	1044	35.	3AYR/GO	768	46.	7MUB/LD	304
24.	6CZ/LG	1008	36.	4NDY/OL	704	47.	7CMR/SK	288
25.	1LOR/SZ	990	37.	1DMD/KO	656	48.	4MPO/SU	256
26.	9GKM/KR	954	38.	2LLV/EL	558	49.	7LFK/LD	216
27.	7MOC/KI	900	39.	2JFB/EL	532	50.	6LUV/OP	168

poza konkursem - OK2BTI 1656 pkt.

III. Klasyfikacja stacji nasłuchowych

1.	SP 0270/WR	1008	7.	SP 9 3354/KA	540	12.	SP 0181/GD	360
2.	SP 028/SU	810	8.	SP 8 GWL/SWL	486	13.	SP 0003/KL	342
3.	SP 0094/WA	612	9.	SP 7 3230/PT	432		SP 9 3769/KA	342
4.	SP 6 8514	594	10.	SP 4 208	414	15.	SP 0023/LO	234
5.	SP 0062/ZA	576	11.	SP 9 1322/CZ	378	16.	SP 059/KN	198
6.	SP 2015/TA	558						

Stacje, które zajęły w poszczególnych grupach klasyfikacyjnych miejsca od 1 do 5 otrzymują dyplomy. Ponadto za miejsca od 1 do 3 przyznane zostaną nagrody rzeczowe. O terminie i sposobie ich doręczenia zainteresowani zostaną powiadomieni oddzielnie.

Organizator zawodów serdecznie dziękuje ich uczestnikom za liczny udział oraz za uwagi jakie zostały do nas skierowane - w miarę ich uzasadnienia, wykorzystane zostaną przy opracowywaniu regulaminu.

Jednocześnie zapraszamy do udziału w następnych zawodach, które odbędą się z okazji "Dnia Łącznościowca" w dniu 17 października 1985 r.

Komisja zawodów - SP 5 LE,
SP 5 ZA

DZIEŃ GÓRNIKA
w Zagłębiu Konińskim Węgla Brunatnego

Klub Krótkofalowców "GÓRNIK", działający przy Kopalni Węgla Brunatnego "Konin" w Koninie, zorganizował w dniach 30.11. - 5.12.1984 r. imprezę krótkofalarską z okazji "90-lecia Górniczego Ruchu Związkowego" i "Dnia Górnika".

Ekspozycje krótkofalarską, na którą składała się wystawa i pokaz pracy amatorskiej radiostacji pod okolicznościowym znakiem SPØPDV, zlokalizowano w Zespole Szkół Górniczych w Koninie.

W czasie imprezy pracowano z 36 krajami nawiązując 472 łączności na falach krótkich i ultrakrótkich. Ponadto stacja uczestniczyła w krótkofalarskich zawodach z okazji "Dnia Górnika" nawiązując 394 łączności. Nawiązane łączności ze stacją okolicznościową SPØPDV w dniu "Barbórki" były dodatkowo premiowane okolicznościową plakietką.

Praca radiostacji pod okolicznościowym znakiem wniosła zarówno młodzieży szkolnej, która licznie gromadziła się przy stacji, jak i społeczności krótkofalarskiej wiele informacji o początkach górniczego ruchu związkowego oraz uświetniła "Święto Górniczego Trudu" hasłem na falach eteru:

"NIECH ŻYJE NAM GÓRNICZY STAN"

SP3AKA

WYNIKI STACJI SP w ZAWODACH

CQ WW DX Contest 1983 - CW Part

All Band				
SP4DGN	326.250	787	80	170
SP1PHM	271.314	799	55	171
SP3HC	130.854	404	59	134
SP3BYZ	122.600	393	55	145
SP6BEN	100.050	490	35	115
SP9AKD	88.000	318	47	113
SP3DAH	67.640	296	42	136
SP3BEJ	53.940	205	42	82
SP5AFL	52.481	216	44	99
SP4GFG	46.284	242	35	78
SP8AOJ	44.844	300	34	77
SP5LM	38.599	210	40	81
SP7FAH	38.454	288	25	77
SP5MBA	25.172	183	32	70
SP9EEE	10.730	146	16	42
28 MHz				
SP6BFK	3.108	32	6	31
SP2UU	135	5	4	5
21 MHz				
SP5AD	84.968	329	28	76
SP6AYT	19.824	132	22	34
SP5BR	19.264	140	18	38
SP8UFO	18.908	144	18	40
SP3EQE	15.660	110	20	34
SP2HBP	10.000	91	16	34
SP2AYC	7.014	63	15	27
SP9ALM	4.050	40	9	36
SP6AYP	2.640	29	16	24
SP9ZD	2.133	29	12	15
SP6AUI	1.911	31	9	12
SP3KB	960	30	5	7
14 MHz				
SP2BRZ	91.152	384	28	80
SP5CJQ	23.760	176	20	52
SP7MGD	20.532	199	15	44
SP9AAB	15.963	161	15	36
SP6CPF	14.161	197	12	37
7 MHz				
SP3KEY	132.756	763	28	83
SP4EEZ	61.588	510	18	71
SP2JKC	40.420	260	23	71
SP5JTR	39.856	228	23	71
SP9CVY	23.877	295	14	49
SP3HLM	20.060	133	23	62
SP9BBH	14.152	179	12	46
SP6AZT	13.455	123	16	53
SP9EMI	12.736	125	14	50

SP6BVR	7.964	118	11	33	
SP9EML	7.748	102	12	40	
SP7AWA	4.872	62	15	27	
SP3LWP	2.769	39	11	28	
SP2UUU	570	22	5	14	
SP2IHG	225	15	4	11	
3,5 MHz					
SP5GIQ	55.007	709	13	54	
SP5GIQ	54.873	819	13	24	/tak wydrukowano!/
SP3GEM	40.832	534	12	52	
SP5ES	17.050	269	13	42	
SP3KCL	16.992	320	7	41	
SP6CIK	16.779	361	7	40	
SP8MJ	3.193	101	6	25	
SP6DMJ	272	14	5	12	
1,8 MHz					
SP9BRP	1.580	80	4	16	
SP6BAA	1.210	55	3	19	
SP9AOA	861	41	4	17	
Multi-op. single TX					
SP9KVW	89.540	677	79	192	
SP8WCY	57.845	363	30	85	
SP6PDT	24.684	140	37	65	
SP9PDG	1.612	40	10	21	
Multi-op-multi TX					
SP7KTE	64.246	149	65	117	
SP1KNU	14.976	259	9	39	
QRPp section					
SP8DHJ	1.104	48	7	16	/all band/
SP5AGU	53.946	367	26	55	/14 MHz/
SP9JCN	1.300	52	4	21	/3,5 MHz/
SP3LWU	407	40	2	11	/1,8 MHz/

Top scores - Europe

All band:	UB5EC	1.780.680
28 MHz:	CT1BOL	112.690
21 MHz:	LZ2KTS	419.920
14 MHz:	Y23GD	670.644
7 MHz:	UB5JMR	448.318
3,5 MHz:	LZ2PP	181.888
1,8 MHz:	LZ2CJ	54.474
mo-stx:	EA3VY	3.729.792
mo-mtx:	YT4A	7.176.312
QRPp-all:	UB5UCJ	416.643

Z oficjalnych wyników zawodów.

29

Czyżby brak wzorców ?

W każdej społeczności, a nawet w jej cząstce preferującej szczególne zainteresowania /tzw. hobby/, na czoło wysuwa się problem istnienia tzw. wzorców do naśladownictwa. Uzasadniając potrzebę ich istnienia musielibyśmy z konieczności sięgnąć głębiej m.in. w dziedzinę psychologii, na co nie pozwala brak miejsca.

Czy w naszym krótkofalarstwie problem wzorców, a właściwie problem ich braku /we właściwym tego słowa znaczeniu/ istnieje i jakie są tego przyczyny ? Już słyszę odpowiedź. Jak to - ktoś powie - przecież my także mamy wyczynowców mających w swoim dorobku ponad 300 krajów do DXCC, dyplomy 5B DXCC itp. Czy to nie wystarczy? A właśnie, że nie.

Nie wystarczy, już choćby z tego powodu, że wyniki te zostały osiągnięte przy użyciu - najczęściej, choć nie zawsze - milionowej wartości transiwerów fabrycznych, przy posiadaniu dogodnych warunków antenowych i mieszkaniowych, a nawet odpowiedniej kondycji fizycznej. Nie każdemu bowiem nieprzespane noce w pogoni za DX-ami wychodzą na zdrowie.

W tych obszarach nie możemy szukać wzorców do naśladownictwa, których podstawową cechą winno być to, że mogą być dostępne dla każdego polskiego krótkofalowca, a limitowane jedynie zapałem, systematyczną pracą nad sobą, pomocą innym i właściwym zrozumieniem społecznej użyteczności naszego krótkofalarstwa jako nośnika politechnizacji społeczeństwa i ogromnej roli dydaktycznej jaką wnosi do naszego życia.

Pisząc powyższe nie chciałbym w niczym deprecjonować osiągnięć naszej czołówki DX-wej, przed którą chylę czoło. Uważam jednak, że np. praca DX-owa nie może stanowić wyłącznego wzorca do bardziej powszechnego naśladownictwa, chociaż może stanowić swoisty wzorzec w wewnętrznym kręgu zainteresowanych tego rodzaju profilem pracy.

Krótkofalarstwo różni się tym od innych kierunków zainteresowań, że posiada sporą ilość dyscyplin, z których każda ma swojego idola. Zanim jednak młody krótkofalowiec po iluś tam latach pracy skrystalizuje wreszcie kierunek swoich zainteresowań, powinien już mieć konkretny wzorzec do naśladownictwa, którego składowymi winny być przytoczone wyżej okoliczności, spięte jakąś wspólną klamrą.

Problem dyskusyjny. Jednak wart przemyślenia.

SP8HR

UKF WIADOMOŚCI

Obserwacje warunków DX-owych w pasmach 432 i 1296 MHz

432 MHz 01.11.84 OdX wieczoru; DL6WT/p DJ09b 58/59

12.11.84 OdX wieczoru; SM5HL IU21d 559/559

Niezależnie od łączności słyszałem nast. beacony: SK5UHF 589, SK4UHF 568, SK7UHF 529, późno wieczorem SK4UHF 598 i krótko DFØAAD 589.

13.11.84 rano; SK7UHF 549, SK4UHF 518, 10.00 UTC OZ4UHF 539, 19.00 UTC krótko SK2UHF z JY60e 539! jednak żadnych stacji SM, tylko UP2 i UQ2.

14.11.84 rano; beacony SK7UHF 539, SK4UHF 598, SK7UHF 539 i SK7UHH 599. Wieczorem nie słuchałem i nie pracowałem.

1296 MHz 01.11.84 wieczorem; DKØNA 419/429

12.11.84 wieczorem; SM6ESG GR72h 52/539 oraz "QSO życia" OH ØNC KU71g 599/569.

Sygnały w tym czasie w paśmie 1296 MHz były silniejsze niż w paśmie 432 MHz, jednak próba przeprowadzona z OZ7IS dała wynik negatywny.

Dwie ostatnie łączności będą być może pierwszymi łącznościami SM i OHØ z SP, a ostatnia również rekordem odległości w tym paśmie.

A oto dane urządzenia /może to kogoś interesować/ na 1296 MHz: konwerter 1296 /144 MHz, wejście i mieszacz BFR 91, w oscylatorze I heterodyny na 1152 MHz w stopniu końcowym pracuje BFY90 jako podwajacz. W nadajniku używam potrajacza na diodzie Varian VAB811A, którą steruję z nadajnika 432 MHz, ale przeprowadzałem łączności, sterując ten sam potrajacz /bez podstrajania/ mocą około 1,5 W na 432 MHz z tranzystora BLX66.

Antena tylko pojedyńcza, 15 el. long Yagi i 4 m dobrego kabla 70 omów.

SP9FG, JJ7Øb = JN99TS

Kasprowy Wierch

31

OGŁOSZENIA

- Zamówienia na transceivery:
  Traper 83 - 3,5-3,8 MHz, 10 W, 2 µV, 120x65x45 mm, 12.800 zł,
  AR85 - 3,5-28 MHz, 5 W, 0,8 µV, 440x260x85 mm plus schemat stopnia końcowego 5/160 W, 78.000 zł, przyjmuje Zakład Elektroniczny ul. Sucharskiego 17, 65-562 Zielona Góra. Do AR85 należy dostarczyć pocztą filtr SSB z dwoma pilotami, po korespondencyjnym uzgodnieniu terminu odbioru TRX-a. Odbiór w Zakładzie z dowodem osobistym i licencją nadawcy w korespondencyjnie uzgodnionym terminie.

- Transceivery, odbiorniki, konwertery i inne - w formie zestawów. Katalog - 80 zł. Oferuje ELEKTRON M. Kempa, Rojów 49A, 63-500 Ostrzeszów.

- Sprzedam oscyloskop, urządzenia KF i UKF oraz odbiorniki: Lambda V i R311. Stanisław Kozioł, ul. Krasińskiego 40a m.36, 01-779 Warszawa.

- Radiotelefony: Storno /przenośny, 3 kanały, 0,7 W/ i 3001 /10 kanałów obsadzonych, 10 W/ zamienię na inne urządzenia. Poszukuję nakładek na przyciski klawiatury kontaktronowej /na trzpień okrągły i kwadratowy/. Poszukuję także programów na mikrokomputer ZX-81. Możliwa wymiana. Wiktor Chojnacki SP5QU, skrytka pocztowa 86, 00-973 Warszawa 22, telefon 22-31-74 /rano i wieczorem/.

Z ostatniej chwili

W pionie sportowym Zarządu Głównego PZK został opracowany terminarz krajowych zawodów KF i UKF na 1985 rok, uzupełniony terminami niektórych zawodów międzynarodowych i wykazem zawodów zaliczonych w roku bieżącym do współzawodnictwa INTERCONTEST KF. Terminarz ten został już powielony i jest rozsyłany do Zarządów Oddziałów Wojewódzkich PZK.

W następnym numerze Biuletynu przedrukujemy z tego terminarza terminy krajowych zawodów KF i UKF na drugi kwartał bieżącego roku.

SP5QU

WYDAWNICTWA POLSKIEGO ZWIĄZKU KRÓTKOFALOWCÓW

KRÓTKOFALOWIEC POLSKI – Wkładka do miesięcznika „Radioelektronik".

BIULETYN PZK – Miesięcznik redagowany przy współpracy szerokiego kręgu czytelników i korespondentów terenowych.
REDAKCJA I ADMINISTRACJA BIULETYNU POLSKIEGO ZWIĄZKU KRÓTKOFALOWCÓW
KONTO PKO IX Oddział w Warszawie nr 1599-76106-132
REDAKCJA: Redaktor Naczelny – Wiktor Chojnacki SP5QU
Redaktor Techniczny – Mieczysław Rybak SP5RM
Sekretarz Redakcji – Barbara Staszczak
ADRESY: Redakcji, skrytka pocztowa 86, 00-973 Warszawa 22
Administracji, skrytka pocztowa 1, 00-950 Warszawa
TELEFONY: Redaktor Naczelny – 22-31-74
Administracja – 26-73-73
Materiały w Biuletynie zamieszczane są na warunkach honorowych.
Prawa autorskie zastrzeżone. Redakcja rękopisów nie zwraca.
Koszt rocznej prenumeraty Biuletynu 280 zł.

Redakcja Biuletynu przyjmuje do publikacji ogłoszenia dotyczące kupna, sprzedaży lub wymiany podzespołów, urządzeń i literatury z zakresu amatorskiej radiokomunikacji. Koszt ogłoszenia 5 zł za wyraz. Wpłaty na konto Redakcji i Administracji Biuletynu Polskiego Związku Krótkofalowców z zaznaczeniem na odwrocie, że wpłata dotyczy ogłoszenia (na odwrocie blankietu PKO podać czytelnie treść ogłoszenia).
Treść ogłoszenia można także przesłać bezpośrednio do Redakcji, podając datę i kwotę wpłaty. Za treść ogłoszenia Redakcja nie odpowiada.

RADIOWY BIULETYN INFORMACYJNY PZK

Cotygodniowa audycja dla radioamatorów i krótkofalowców, przygotowywana i opracowywana przy współpracy radiosłuchaczy przez Kolegium Redakcyjne w składzie: SP5RM, SP5SE, SP5BD, SP5BLD, emitowana przez Centralną Amatorską Radiostację Polskiego Związku Krótkofalowców SP5PZK w Warszawie wg czasowo przyjętych ustaleń, podanych do ogólnej wiadomości radioamatorów i krótkofalowców. Wszelką korespondencję i zapytania prosimy kierować pod adresem: Społeczna Redakcja Radiowego Biuletynu Informacyjnego Polskiego Związku Krótkofalowców, skrytka pocztowa 320, 00-950 Warszawa. Na kopertach prosimy pisać w skrócie RBI PZK.
Telefony Redakcji RBI PZK – 26-73-73 i 26-65-25.

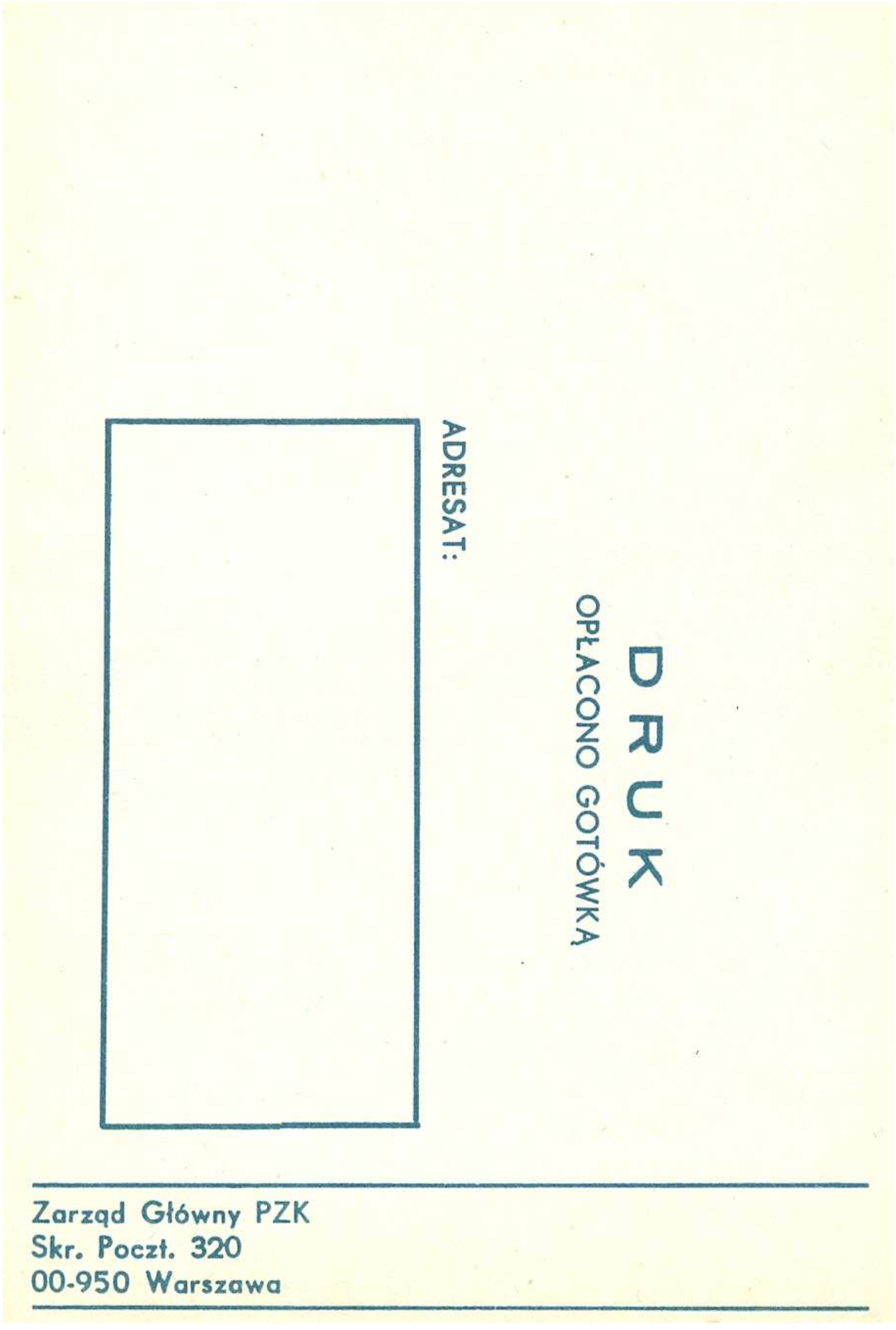

ADRESAT:

DRUK

OPŁACONO GOTÓWKĄ

Zarząd Główny PZK
Skr. Poczt. 320
00-950 Warszawa